CAMPRODÓN
cintas transportadoras

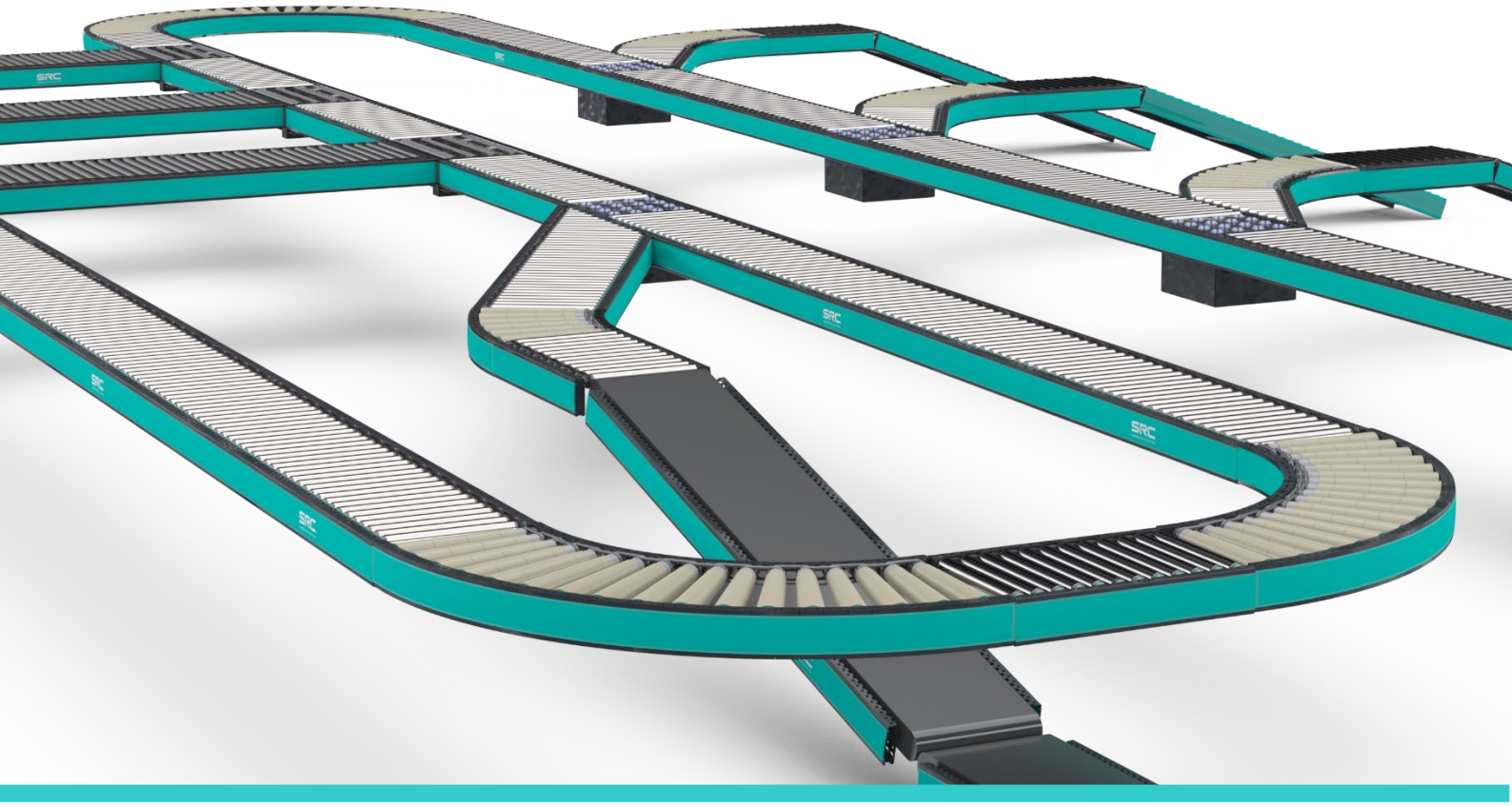

SRC

Smart Roller Conveyors

TRANSPORTADORES PARA INTRALOGÍSTICA

SRC.V2

1. CONTENIDO

1. CONTENIDO 2
3. EL SISTEMA 3
4. NUESTRAS VENTAJAS 6
5. VISTA GENERAL 8
6. VTRANSPORTADORES DE RODILLOS SRC 9
7. TRANSPORTADORES RECTOS 12
7.1 SRC-5301A Camino de rodillos motorizados RECTO 12
7.2 SRC5304 Camino de rodillos recto motorizado JUSTIFICADO 14
7.3 SRC5601 Camino de rodillos recto de GRAVEDAD 16
8. TRANSPORTADORES MERGE 18
8.1 SRC5302A Camino de rodillos MERGE Motorizado 18
9. TRANSPORTADORES CURVOS 20
9.1 SRC5303A Camino de rodillos CURVO MOTORIZADO 20
10. MÓDULO TRANSFER 22
10.1 SRC 1TC05-Módulo TRANSFER 22
11. MÓDULO POP-UP 24
11.1 SRC1ST03-Módulo POP-UP 24
12. TRANSPORTADORES DE BANDA 26
12.1 SRC TBC100-89R 26
13. ELEVADOR / DESCENSOR DE BANDA 28
13.1 SRC EBC100-89R 28
14. MERGE DE CORREAS 30
14.1 SRC EBC100-89R 30
15. CURVA DE BANDA 32
15.1 SRC TCB C150-50R 32
16. ACCESORIOS 34
16.1 SRC-5001 Patas soporte 34
SRC-5001 Patas soporte 35
16.2 SRC-101Barandillas laterales fijas (Estándar) 36
16.1 SRC-101 Barandillas laterales regulables (Opcionales) 37
16.2 SRC-101 Tapas bastidor 38
16.3 SRC-G5GDTope final FIJO 38
16.4 PLACAS DE CONEXIÓN 39
16.5 SRC-SENSOR KIT FOTOCÉLULA 40
SRC-SENSOR KIT REFLECTOR 41
17. MOTOTAMBORES 42
17.1 SENERGY AI 42
18. TARJETAS DE CONTROL 48
18.1 E-QUBE-AI 48
18.2 CONVEY LINX AI2 50
19. SOFTWARE EASY ROLL 54

2. EL SISTEMA

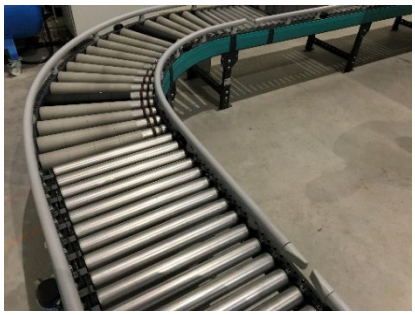

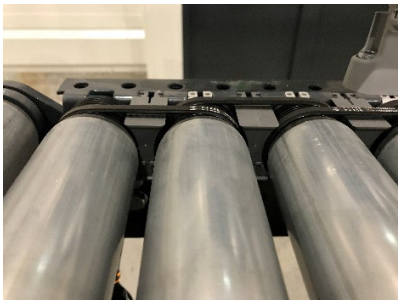

EL SISTEMA

El programa de transportadores **SRC (Smart Roller Conveyors)**, es una solución económica y flexible para el transporte de mercancías en **intralogística.**

Se trata de **un sistema modular con una gama completa de transportadores** que le facilitan la elaboración del layout más eficiente, y que le permiten crecer o modificar su trazado de manera sencilla.
La interconexión entre sus componentes, **caminos de rodillos rectos, curvas de rodillos, merge, pop-up, diverters, transportadores de banda, etc**. es fácil y rápida.

El sistema SRC cuenta con tres **anchos estandarizados 417, 617, y 817 mm**, y longitudes que se pueden ajustar a sus necesidades.

Los módulos de nuestra plataforma se entregan premontados, solamente debe ubicar los mismos en su posición y proceder a su fijación. Esto le ayuda a que su instalación sea rápida y fácil.

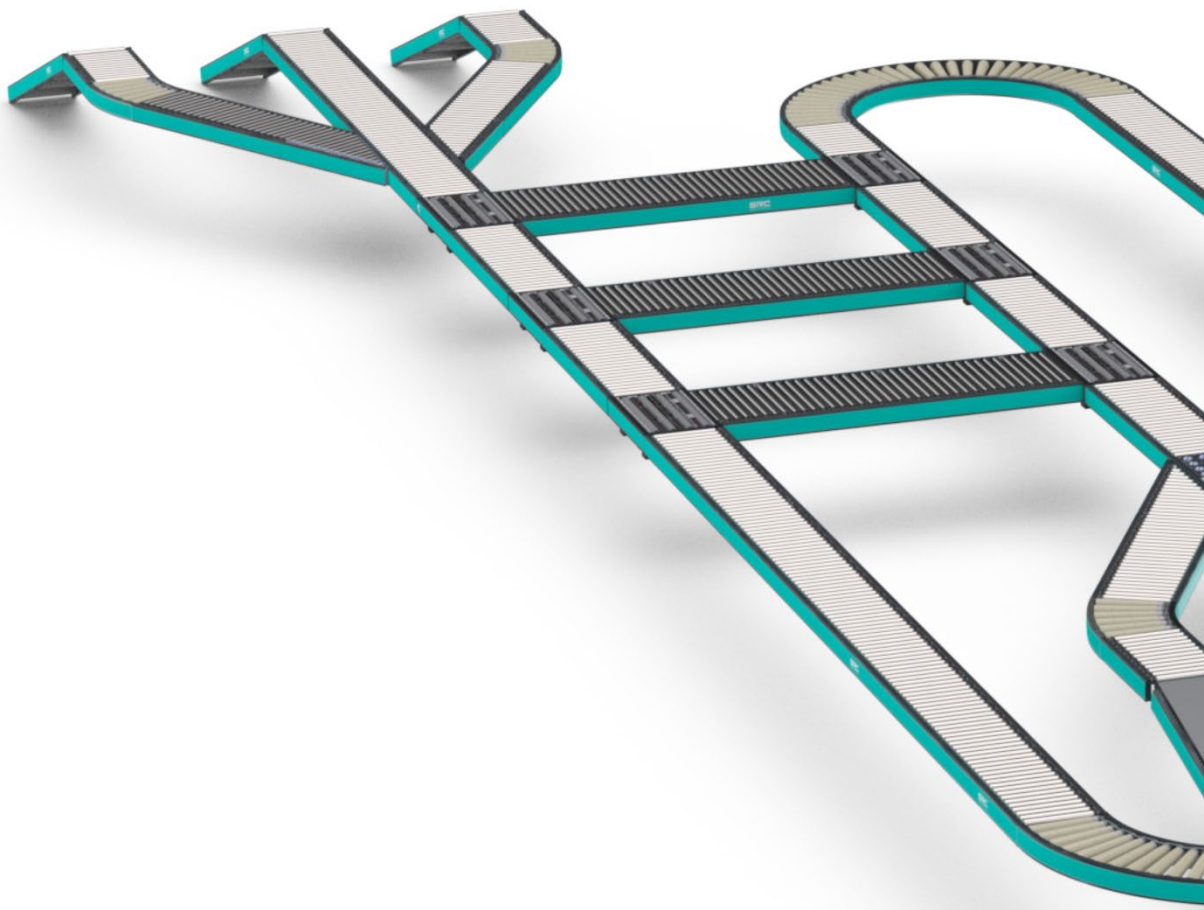

EL SISTEMA

Nuestro sistema cuenta con las mayores ventajas que existen en la actualidad en sistemas de transporte estandarizados y cumple **con el estándar de calidad más exigente.**

Nuestros transportadores son eficientes, gracias a su **técnica de transporte de 24 v** mediante mototambores, son silenciosos, y le permiten el **transporte en continuo o con acumulación sin presión**.

El programa de transportadores SRC le ofrece:

- SISTEMA MODULAR
- MÁXIMA CALIDAD
- VERSATILIDAD
- ECONOMÍA

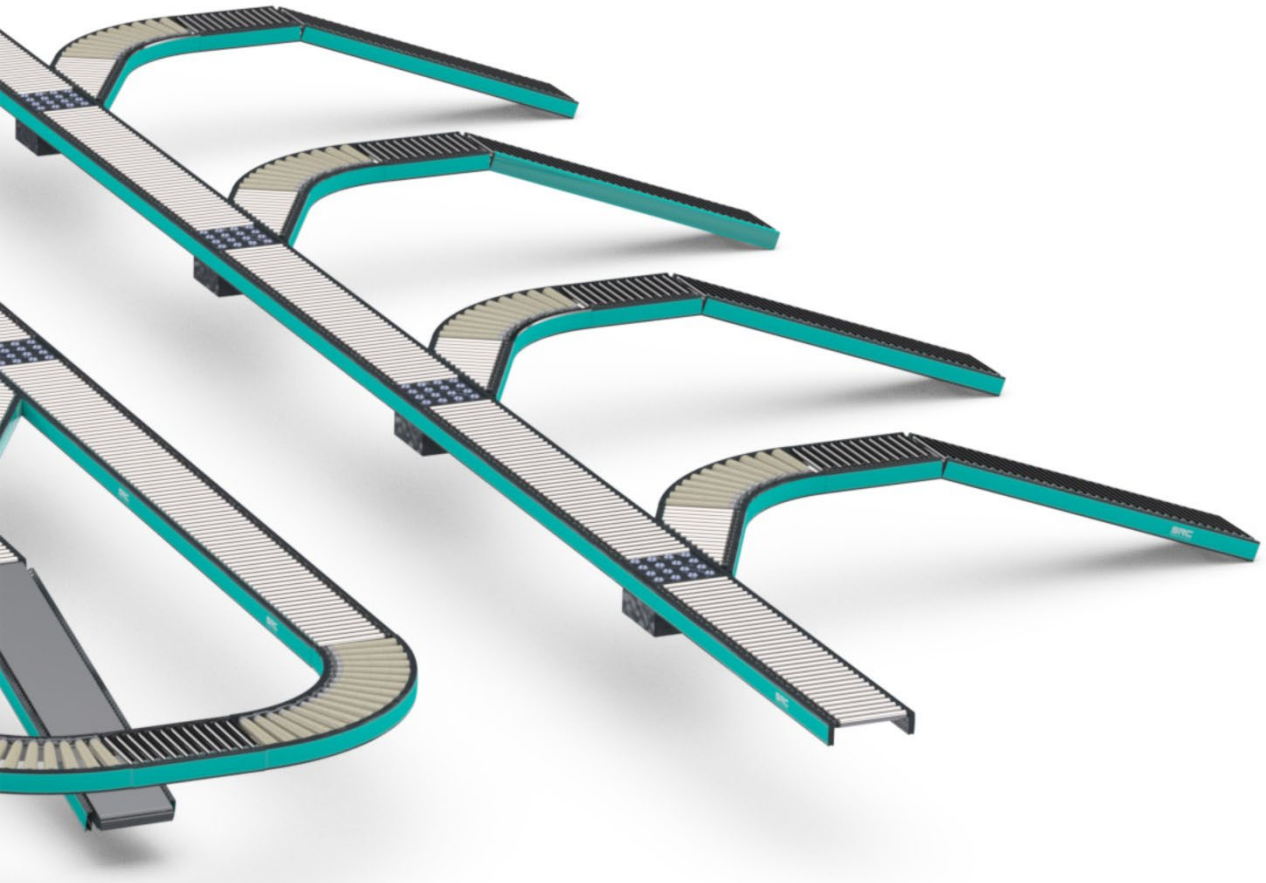

3. NUESTRAS VENTAJAS

TRANSPORTADORES DE RODILLOS SRC

Sistema modular

Nuestro sistema permite una fácil interconexión de todos los módulos que conforman el programa para facilitar el diseño de su layout.
Combine fácilmente rectas, curvas, Merge, transfers, pop-up, etc.

Transporte eficiente

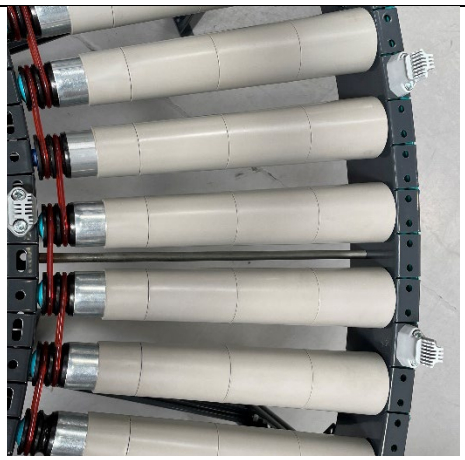

Accionamiento mediante rodillos motorizados 24v. Rendimiento optimizado.
Sistema de transporte continuo o ZPA con acumulación sin presión.

Seguridad

Motorización de Baja tensión.
Protecciones integrales para el cableado y los elementos de control.
Transmisión de los rodillos con protecciones.
Bajo nivel sonoro <60Db

TRANSPORTADORES DE RODILLOS SRC

Altas prestaciones

Capacidad de carga de hasta 50 Kg/metro.
Velocidades de hasta 2 m/s.
Flujos con desvíos laterales de hasta 5.000 ítems/hora.

Fácil mantenimiento

Montaje y desmontaje manual de los rodillos por su parte superior.
Fácil acceso a los elementos de control y sensores.
Programa estándar de accesorios y elementos del conjunto.

Versatilidad

Una amplia gama de controladores permite adaptarse a todo tipo de automatizaciones tanto mediante PLC como por PC.
Software de programación fácil e intuitivo.

4. VISTA GENERAL

TRANSPORTADORES DE RODILLOS SRC

Transportadores RECTOS

RECTO Rodillos GRAVEDAD

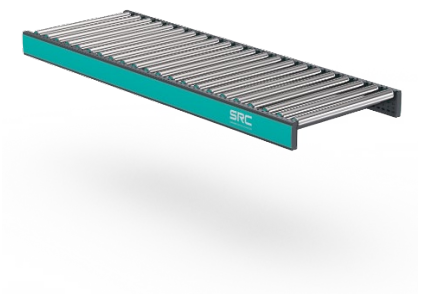

RECTO Rodillos MOTORIZADOS

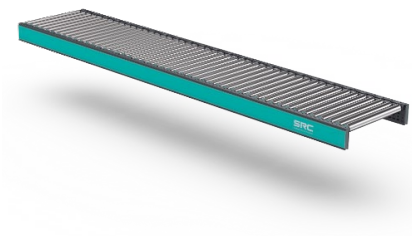

JUSTIFICADO (Rodillos en ángulo)

CURVAS

CURVA 30°rodillos cónicos motorizados

CURVA 45°Rodillos cónicos motorizados

CURVA 60°Rodillos cónicos motorizados

5. VTRANSPORTADORES DE RODILLOS SRC

Transportadores RECTOS motorizados 24V correa Poly-V

Transportadores Merge

T

TRANSFERENCIAS

CURVA 90ºRodillos cónicos motorizados

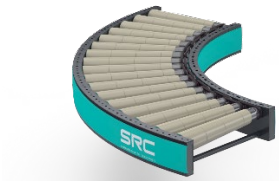

Transfer correas - rodillos

Pop Up 1ST03

TRANSPORTADORES DE RODILLOS SRC

TRANSPORTADORES DE BANDA

Transportadores de banda MD

Transportadores de banda MC

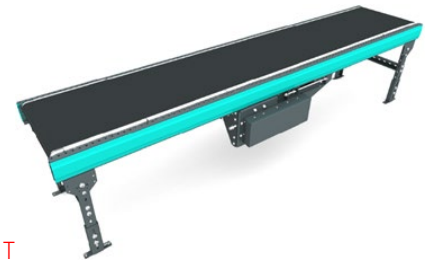

Elevadores de banda MC

Curvas de banda

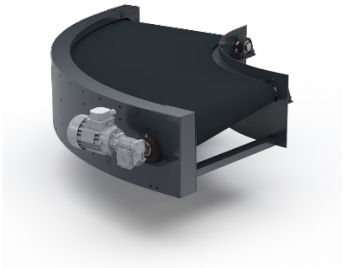

Merge de correas

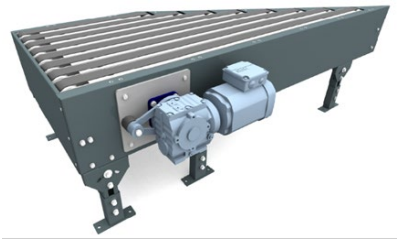

COMPONENTES

Patas soporte

Barandillas

Sensor kit

MOTORRODILLOS / TARJETAS

Pulse rollers

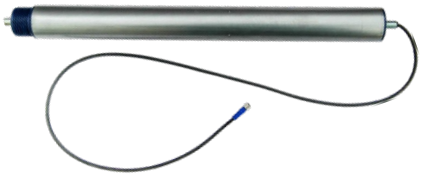

Tarjeta de control EQUBE AI

Tarjeta de control CONVEYLINX AI2

T

6. TRANSPORTADORES RECTOS

6.1 SRC-5301A Camino de rodillos motorizados RECTO

El transportador de rodillos recto con correa Poly-V se fabrica en diferentes longitudes de bastidor según el tipo de transporte a realizar.

El accionamiento se realiza mediante mototambores de 24 v CC, y la transmisión mediante correas multi-rib con transmisión rodillo a rodillo.

Cada rodillo puede accionar independientemente una zona en sistemas de transporte con acumulación sin presión.

Es adecuado para el transporte de cajas y productos de base plana.

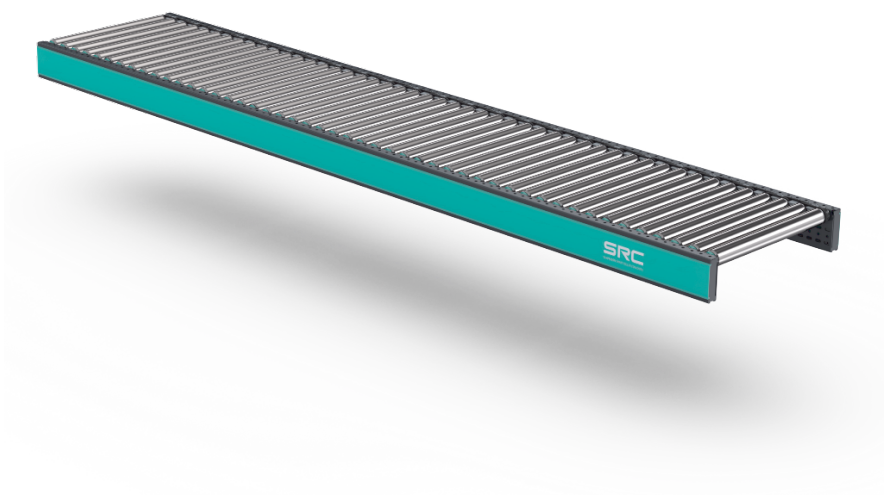

Datos Técnicos Transportador		
Anchos estándar mm:	417, 617, 817 (Otros anchos consultar)	
Pasos de rodillo mm:	60, 90, 120	
Carga máxima x metro:	50 kg/m	
Sentido de avance:	Bidireccional	
Velocidades m/s:	0.5-2 m/s	1.5 m/s para acumulación
Temperatura de trabajo:	0º-45	
Humedad:	<90%	

Rodillos:	
Diámetro / Espesor:	50 x 1.5 mm
Material:	Acero cincado, Acero inoxidable.
Tracción:	Correa Poly-V
Rodamientos:	Rodamientos de precisión

Accionamiento:	
Tipo de motorización:	Mototambor Brushless
Voltaje:	24V CC
Potencia motor:	0.06kW
Control (Ver páginas 34-41):	E-Qube AI
	ConveyLinx-Ai2
	ConveyLinx-IO
	MotionLinx-AI

TRANSPORTADORES RECTOS

SRC5301A Camino de rodillos RECTO Motorizado

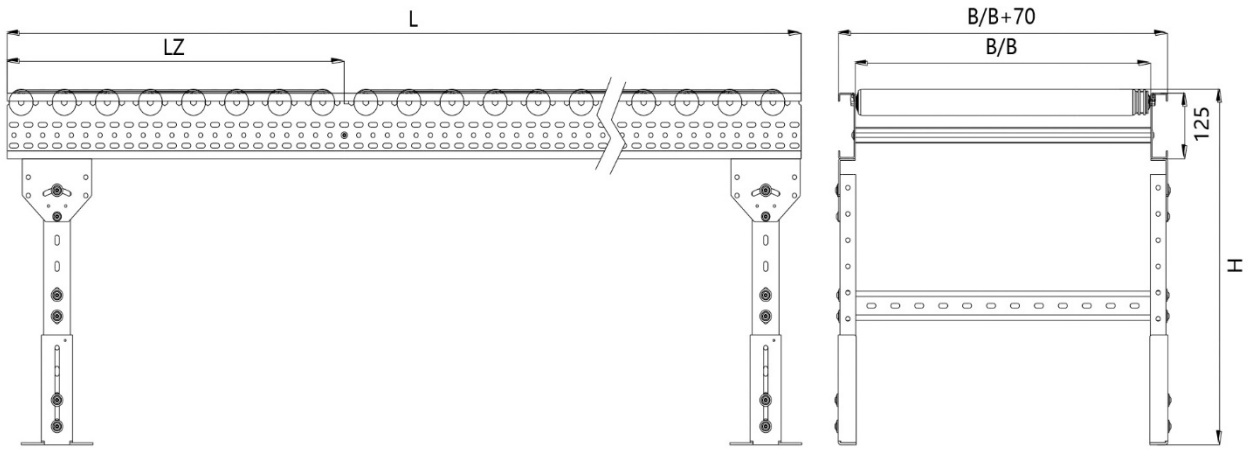

Dimensiones Bastidor										
WI Anchos interior bastidor mm:	417, 617, 817 (Otros anchos consultar)									
WE Ancho exterior bastidor mm:	WI+70									
H Altura de bastidor mm:	125									
h Altura total transportador mm:	550-650- / 750-850									
LZ Longitudes de zona motorizada:										
Paso de rodillos 60 mm	600		660	720	780		840	900	960		1080
Paso de rodillos 90 mm		630		720		810		900		990	1080
Paso de rodillos 120 mm	600			720			840		960		1080
LT Longitud de transportador:										
Transporte continuo:	Longitud total a medida.									
Transporte con acumulación:	Múltiplos de Longitud de Zona.									

Color:	
Bastidor:	RAL 7016
Perfil Cobertor:	Pantone 3262C
Perfil Barandilla:	RAL 7040

Accesorios:	
Tarjetas de control:	Incluidas precableadas. Opciones ver pág. 38
Barandillas:	Opcionales. Ver pág. 32
Patas:	Opcionales. Ver pág. 34

TRANSPORTADORES RECTOS

6.2 SRC5304 Camino de rodillos recto motorizado JUSTIFICADO

El transportador de rodillos orientados con correa Poly-V se fabrica en diferentes longitudes de bastidor.

La orientación de los rodillos puede ser a izda. o a dcha. Según el lado donde deseemos justificar el producto.

El accionamiento se realiza mediante mototambores de 24 v CC, y la transmisión mediante correas multi-rib con transmisión rodillo a rodillo.

Cada rodillo puede accionar independientemente una zona en sistemas de transporte con acumulación sin presión.

Es adecuado para el transporte de cajas y productos de base plana.

Datos Técnicos Transportador	
Anchos estándar mm:	417, 617, 817 (Otros anchos consultar)
Pasos de rodillo mm:	90, 120
Carga máxima x metro:	50 kg/m
Sentido de avance:	Bidireccional
Velocidades m/s:	0.5-2 m/s 1.5 m/s para acumulación
Temperatura de trabajo:	0º-45
Humedad:	<90%

Rodillos:	
Diámetro / Espesor:	50 x 1.5 mm
Material:	Acero cincado, Acero inoxidable.
Tracción:	Correa Poly-V
Rodamientos:	Rodamientos de precisión

Accionamiento:	
Tipo de motorización:	Mototambor Brushless
Voltaje:	24V CC
Potencia motor:	0.06kW
Control (Ver páginas 34-41):	E-Qube AI
	ConveyLinx-Ai2
	ConveyLinx-IO
	MotionLinx-AI

TRANSPORTADORES RECTOS

SRC5304 Camino de rodillos recto motorizado JUSTIFICADO

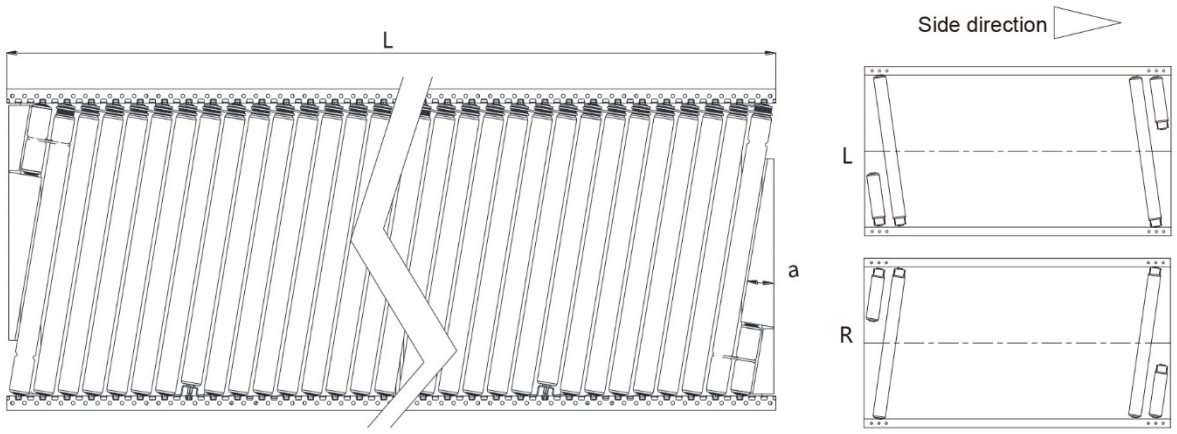

Dimensiones Bastidor				
WI Anchos interior bastidor mm:	417, 617, 817 (Otros anchos consultar)			
WE Ancho exterior bastidor mm:	WI+70			
H Altura de bastidor mm:	125			
h Altura total transportador mm:	550-650- / 750-850			
LZ Longitudes de zona motorizada:				
Paso de rodillos 90 mm		720	900	1080
Paso de rodillos 120 mm		720		1080
LT Longitud de transportador:	1440, 1800, 2160			
Transporte continuo:	Longitud total a medida.			
Transporte con acumulación:	Múltiplos de Longitud de Zona.			

Color:	
Bastidor:	RAL 7016
Perfil Cobertor:	Pantone 3262C
Perfil Barandilla:	RAL 7040

Accesorios:	
Tarjetas de control:	Incluidas precableadas. Opciones ver pág. 38
Barandillas:	Opcionales. Ver pág. 32
Patas:	Opcionales. Ver pág. 34

6.3 SRC5601 Camino de rodillos recto de GRAVEDAD

El transportador de rodillos recto de gravedad es un transportador sin motorización alguna.
Realiza el transporte de productos gracias al empuje manual de la carga sobre él, o por la fuerza de la gravedad. Regulando la inclinación del bastidor, mediante la altura de las patas y las placas orientables que incluyen.

Es adecuado para el transporte de cajas y productos de base plana.

Datos Técnicos Transportador	
Anchos estándar mm:	417, 617, 817 (Otros anchos consultar)
Pasos de rodillo mm:	60, 90, 120
Carga máxima x metro:	50 kg/m
Sentido de avance:	Bidireccional
Velocidades m/s:	No motorizado
Temperatura de trabajo:	0º-45
Humedad:	<90%

Rodillos:	
Diámetro / Espesor:	50 x 1.5 mm
Material:	Acero cincado, Acero inoxidable.
Tracción:	No motorizado
Rodamientos:	Rodamientos de precisión

TRANSPORTADORES RECTOS

SRC5601 Camino de rodillos recto de GRAVEDAD

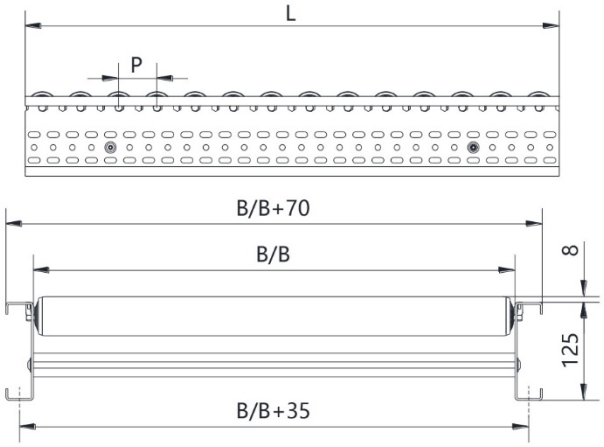

Dimensiones Bastidor	
WI Anchos interior bastidor mm:	417, 617, 817 (Otros anchos consultar)
WE Ancho exterior bastidor mm:	WI+70
H Altura de bastidor mm:	125
h Altura total transportador mm:	550-650- / 750-850
LT Longitud de transportador:	Longitud total a medida. (múltiplos de 60,90,120 mm)

Color:	
Bastidor:	RAL 7016
Perfil Cobertor:	Pantone 3262C
Perfil Barandilla:	RAL 7040

Accesorios:	
Barandillas:	Opcionales. Ver pág. 32
Patas:	Opcionales. Ver pág. 34

7. TRANSPORTADORES MERGE

7.1 SRC5302A Camino de rodillos MERGE Motorizado

El MERGE de rodillos recto con correa Poly-V se fabrica en diferentes longitudes de bastidor según el tipo de transporte a realizar.
Se utiliza para desvíos de producto sin cambio en la orientación de la caja.
Se combina con nuestro POP-UP

El accionamiento se realiza mediante mototambores de 24 v CC, y la transmisión mediante correas multi-rib con transmisión rodillo a rodillo.

Es adecuado para el transporte de cajas y productos de base plana.

Datos Técnicos Transportador	
Anchos estándar mm:	417, 617, 817 (Otros anchos consultar)
Pasos de rodillo mm:	60, 90, 120
Carga máxima x metro:	50 kg/m
Sentido de avance:	Bidireccional
Velocidades m/s:	0.5-2 m/s 1.5 m/s para acumulación
Temperatura de trabajo:	0º-45
Humedad:	<90%

Rodillos:	
Diámetro / Espesor:	50 x 1.5 mm
Material:	Acero cincado, Acero inoxidable.
Tracción:	Correa Poly-V
Rodamientos:	Rodamientos de precisión

Accionamiento:	
Tipo de motorización:	Mototambor Brushless
Voltaje:	24V CC
Potencia motor:	0.06kW
Control (Ver páginas 34-41):	E-Qube AI
	ConveyLinx-Ai2
	ConveyLinx-IO
	MotionLinx-AI

TRANSPORTADORES MERGE

SRC5302A Camino de rodillos MERGE Motorizado

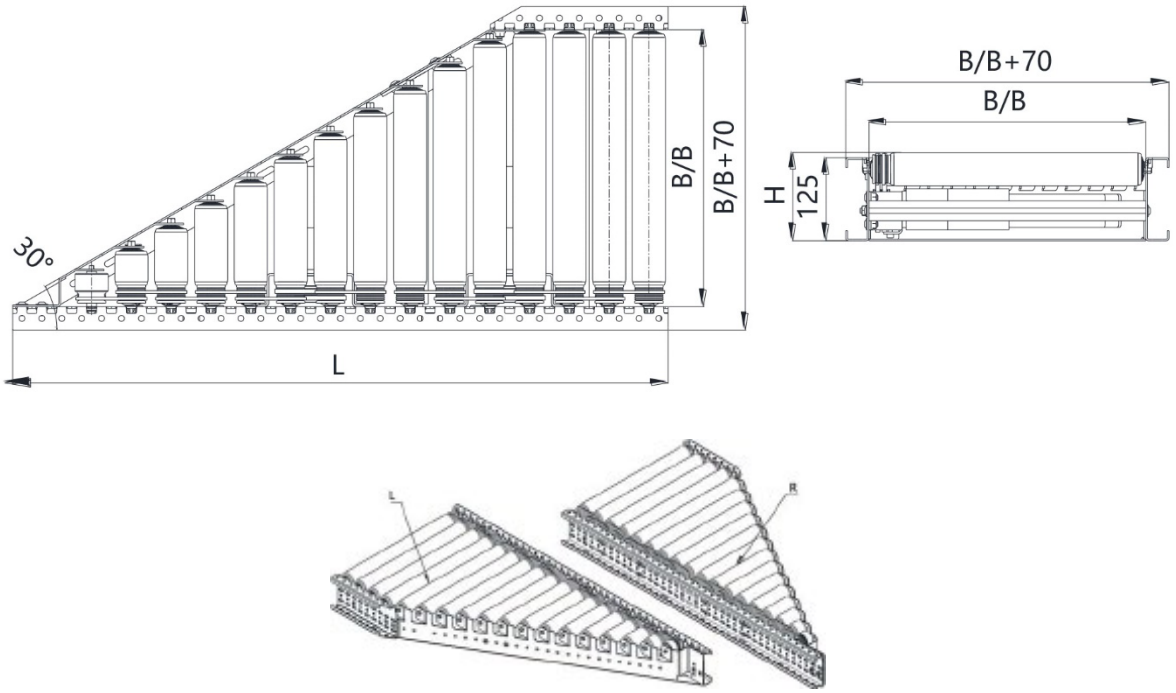

Dimensiones Bastidor		
WI Anchos interior bastidor mm:		417, 617, 817 (Otros anchos consultar)
WE Ancho exterior bastidor mm:		WI+70
H Altura de bastidor mm:		125
h Altura total transportador mm:		550-650- / 750-850
LZ Longitudes de zona motorizada:		990, 1.440, 1.500 mm
LT Longitud de transportador:		
Paso de 60 mm	Ancho 417 mm	990 mm
	Ancho 617 mm	1.440 mm
Paso de 90 mm	Ancho 417 mm	990 mm
	Ancho 617 mm	1.440 mm
Paso de 90 mm	Ancho 417 mm	990 mm
	Ancho 617 mm	1.500 mm
LT Longitud de transportador:		
Transporte continuo:		Longitud total a medida.
Transporte con acumulación:		Múltiplos de Longitud de Zona.

Color:		
Bastidor:	RAL 7016	
Perfil Cobertor:	Pantone 3262C	
Perfil Barandilla:	RAL 7040	

Accesorios:	
Tarjetas de control:	Incluidas precableadas. Opciones ver pág. 38
Barandillas:	Opcionales. Ver pág. 32
Patas:	Opcionales. Ver pág. 34

8. TRANSPORTADORES CURVOS

8.1 SRC5303A Camino de rodillos CURVO MOTORIZADO

El transportador curvo de rodillos se utiliza para desvíos de producto sin cambio en la orientación de la caja.

Se fabrica en diferentes grados
30º-45º-60º-90º

El accionamiento se realiza mediante mototambores de 24 v CC, y la transmisión mediante correas redondas
rodillo a rodillo.

Cada rodillo puede accionar independientemente una zona en sistemas de transporte con acumulación sin presión.

Es adecuado para el transporte de cajas y productos de base plana.

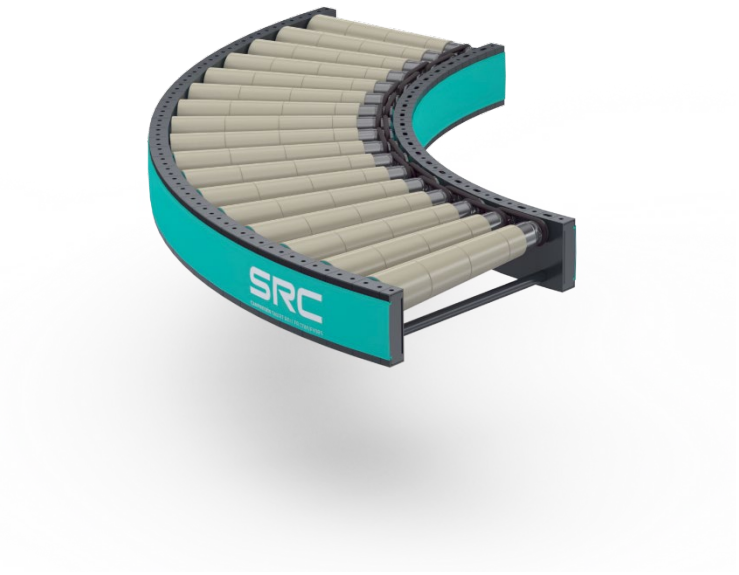

Datos Técnicos Transportador		
Anchos estándar mm:	417, 617, 817 (Otros anchos consultar)	
Pasos de rodillo mm:	72	
Carga máxima x metro:	50 kg/m	
Sentido de avance:	Bidireccional	
Velocidades m/s:	0.5-2 m/s	1.5 m/s para acumulación
Temperatura de trabajo:	0º-45	
Humedad:	<90%	

Rodillos:	
Diámetro / Espesor:	50 x 1.5 mm
Material:	Acero cincado, Acero inoxidable con funda cónica termoplástica.
Tracción:	Correa redonda termo soldable
Rodamientos:	Rodamientos de precisión

Accionamiento:	
Tipo de motorización:	Mototambor Brushless
Voltaje:	24V CC
Potencia motor:	0.06kW
Control (Ver páginas 34-41):	E-Qube AI
	ConveyLinx-Ai2
	ConveyLinx-IO
	MotionLinx-AI

TRANSPORTADORES CURVOS

SRC5303A Camino de rodillos CURVO MOTORIZADO

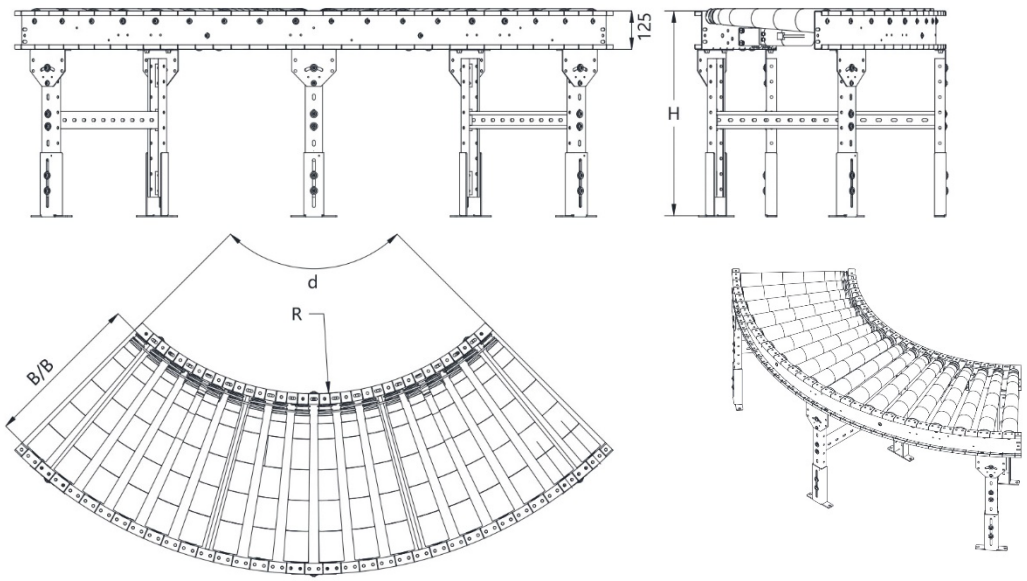

Dimensiones Bastidor	
WI Anchos interior bastidor mm:	417, 617, 817 (Otros anchos consultar)
WE Ancho exterior bastidor mm:	WI+70
H Altura de bastidor mm:	125
h Altura total transportador mm:	550-750 / 750-1000
Diámetro interior:	825 MM
LZ Paso mínimo rodillos	72 mm
RP Ángulo	30º 45º 60º 90º

Color:	
Bastidor:	RAL 7016
Perfil Cobertor:	Pantone 3262C
Perfil Barandilla:	RAL 7040

Accesorios:	
Tarjetas de control:	Incluidas precableadas. Opciones ver pág. 38
Barandillas:	Opcionales. Ver pág. 32
Patas:	Opcionales. Ver pág. 34

9. MÓDULO TRANSFER

9.1 SRC 1TC05-Módulo TRANSFER

El módulo de transferencia de rodillos eléctricos de 24 V CC es accionado por tres rodillos eléctricos integrados para controlar la elevación, accionamiento de rodillos, y transmisión por correa.

El mecanismo transportador se levanta y desciende de forma interactiva para completar la función de transferencia de ángulo recto. La recepción y entrega es a la misma altura.

Se utiliza para transferir mercancías a 90 grados y cambiar la orientación de transporte.

Es adecuado para el transporte de cajas y productos de base plana.

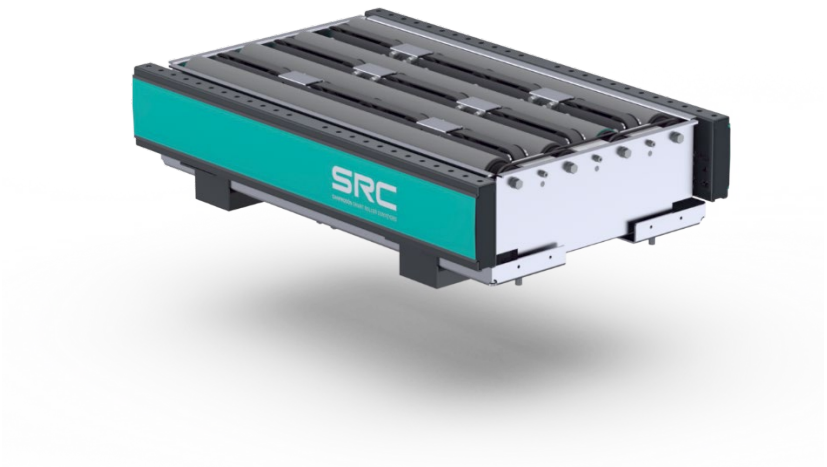

Datos Técnicos Transportador	
Anchos estándar mm:	417, 617, 817 (Otros anchos consultar)
Pasos de rodillo mm:	104
Carga máxima x metro:	30 kg/m
Sentido de avance:	Bidireccional
Velocidades m/s:	0.5-0.8 m/s correas 0.6-.1 m/s rodillos
Temperatura de trabajo:	0º-45
Humedad:	<90%

Rodillos:	
Diámetro / Espesor:	50 .6 x 1.5 mm
Material:	Acero cincado
Tracción:	Correa Poly-V
Rodamientos:	Rodamientos de precisión

Accionamiento:	
Tipo de motorización:	Mototambor Brushless
Voltaje:	24V CC
Potencia motor:	0.04kW x 3
Control (Ver página):	EZ-Qube P x 2

MÓDULO TRANSFER

SRC-Módulo TRANSFER

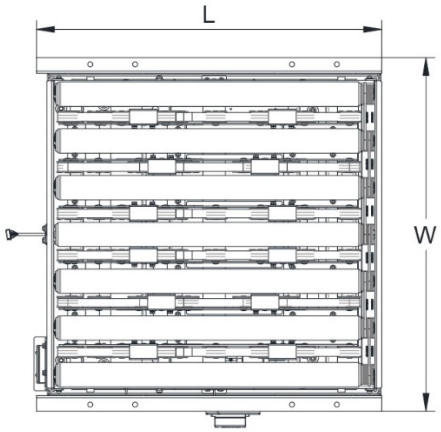

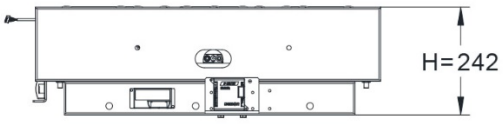

Dimensiones Bastidor	
WI Anchos interior bastidor mm:	417, 617, 817 (Otros anchos consultar)
WE Ancho exterior bastidor mm:	WI+70
H Altura de bastidor mm:	242
h Altura total transportador mm:	-
LZ Longitud del módulo	780 mm

Color:	
Bastidor:	RAL 7016
Perfil Cobertor:	Pantone 3262C
Perfil Barandilla:	RAL 7040

Accesorios:	
Tarjetas de control:	Incluidas. Ver pág. Precableadas
Barandillas:	Opcionales. Ver pág. 23
Patas:	Opcionales Ver pág. 22

Suministro:	
Módulo:	Sin precablear
Sensor de proximidad	2 unidades
Tarjetas:	2 incluidas

10. MÓDULO POP-UP

10.1 SRC1ST03-Módulo POP-UP

El clasificador de ruedas giratorias POP-UP, está equipado con dos motores.
Se utiliza un motor para accionar los rodillos y girar las ruedas giratorias.
El segundo servomotor se utiliza para impulsar la biela para cambiar la dirección de la rueda giratoria para clasificar artículos.
Funciona como un módulo independiente.
El clasificador de ruedas giratorias puede ser instalado en cualquier posición en el transportador de banda o de rodillos.
Es adecuado para desviar y clasificar cajas de cartón, contenedores y cajas sin cambio de posición.

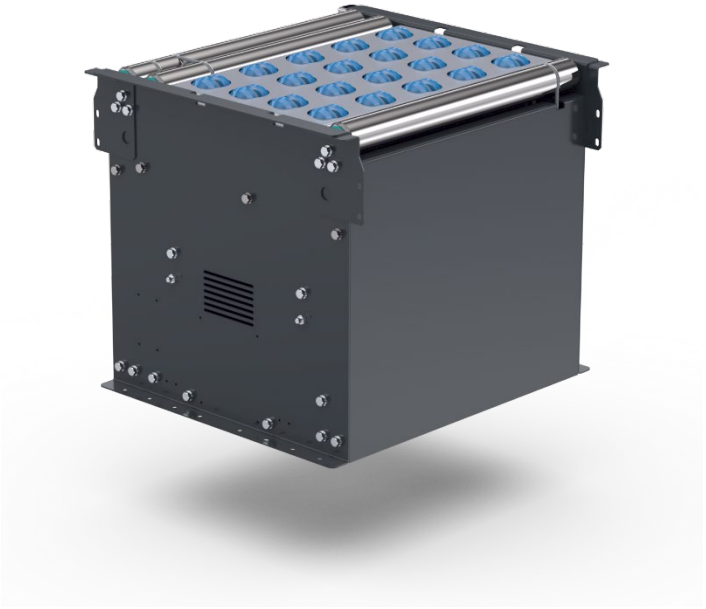

Datos Técnicos Transportador		
Anchos estándar mm:	517, 617, 817 (Otros anchos consultar)	
Carga máxima x metro:	30 kg/m	
Sentido de avance:	Bidireccional	
Velocidades m/s:	0.5-1.5 m/s	1.2 veces velocidad de línea principal
Capacidad de salida:	5.000 ud/hora	
Temperatura de trabajo:	0º-40º	
Humedad:	<90%	

Rodillos:	
Diámetro / Espesor:	55 mm
Material:	PU poliuretano
Tracción:	Correa redonda
Rodamientos:	Rodamientos de precisión

Accionamiento (Transporte):	
Tipo de motorización:	Motorreductor
Voltaje:	380 v 50Hz
Potencia motor:	0.2 kW
Accionamiento	Correa dentada + correa redonda

Accionamiento (Diverting):	
Tipo de motorización:	Servo motor
Voltaje:	DC 48V / AC 220 V
Potencia motor:	0.4 kW
Control	Servo motor driver

MÓDULO POP-UP

SRC1ST03-Módulo POP-UP

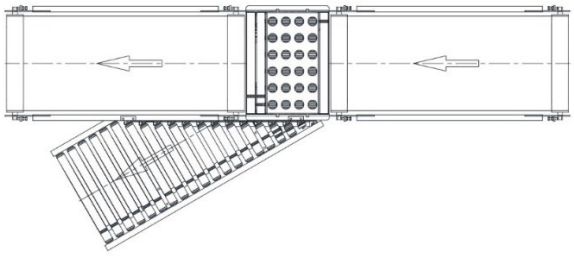

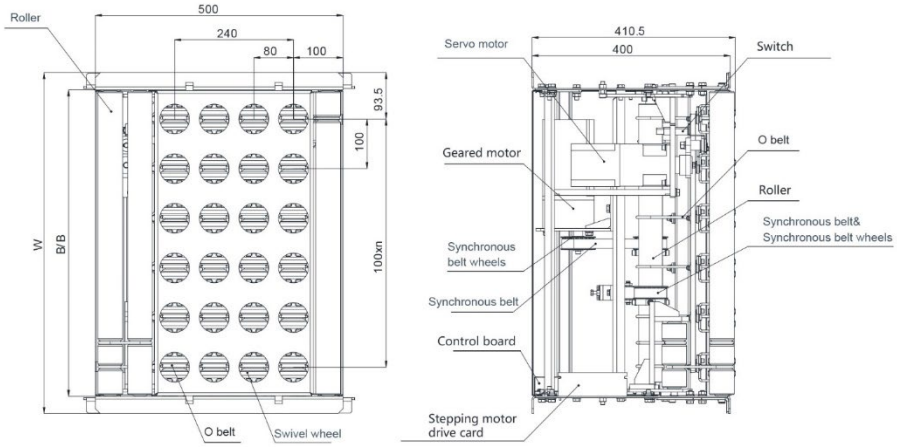

Dimensiones Bastidor	
WI Anchos interior bastidor mm:	517, 617, 717, 817 (Otros anchos consultar)
WE Ancho exterior bastidor mm:	WI+70
H Altura de bastidor mm:	125
h Altura total transportador mm:	550-650- / 750-850
Ángulo de salida:	30º - 45º
LT Longitud del módulo	500, 600, 720 mm
Pasos de rodillo mm:	80
Distancia entre rodillos mm	100
Altura de instalación	500 mm

Dimensiones ítems transportados				
Anchura ítem	517	617	717	817
Min:	L250 x W180 x H30 mm			
Max:	L700×W450×H350	L800×W550×H450	L900×W650×H550	L1000×W750×H650
L+W	≤1000	≤1200	≤1400	≤1600

Color:	
Bastidor:	RAL 7016
Perfil Cobertor:	Pantone 3262C
Perfil Barandilla:	RAL 7040

Accesorios:	
Tarjetas de control:	Incluidas precableadas. Opciones ver pág. 38
Barandillas:	Opcionales. Ver pág. 32
Patas:	Opcionales. Ver pág. 34

11. TRANSPORTADORES DE BANDA

12.

12.1 SRC TBC100-89R MD

Nuestra plataforma de SMART ROLLERS, permite la incorporación de transportadores de banda de alto rendimiento.

Nuestro transportador de banda tipo TB C100-89R puede integrarse fácilmente en su layout

Funciona como un módulo independiente y puede ser instalado en cualquier posición. Es adecuado cuando necesite transportar producto de dimensiones reducidas, aumentar la estabilidad del transporte o en tramos inclinados de ascenso y descenso.

Aplicaciones: cajas de cartón, contenedores y cargas de forma irregular.

Datos Técnicos Transportador	
Anchos estándar mm:	400, 600, 800 (Otros anchos consultar)
Longitud máxima	12.000 mm (Recomendada)
Carga máxima x metro:	30 kg/m
Sentido de avance:	Unidireccional / Bidireccional (Según motorización)
Velocidades m/s:	0.5-1.5 m/s
Banda:	PVC 2 mm Negro mate.
Cama de deslizamientos:	Chapa de acero de 3 mm Opcional. Rodillos apoyo
Temperatura de trabajo:	0º-40º
Humedad:	<80%

Rodillos:	
Diámetro:	89 mm
Material:	Acero
Rodamientos:	Soportes de rodamiento de fundición

Accionamiento (Transporte):	
Accionamiento:	Motorreductor
Voltaje:	220/380v 50H (60 Hz opcional)
Potencia motor:	0.75 kW
Tipo de motorización	Motorización Directa, Motorización central,
Control	Por variador de velocidad. No incluido.

TRANSPORTADOR DE BANDA

SRC TBC100-89R

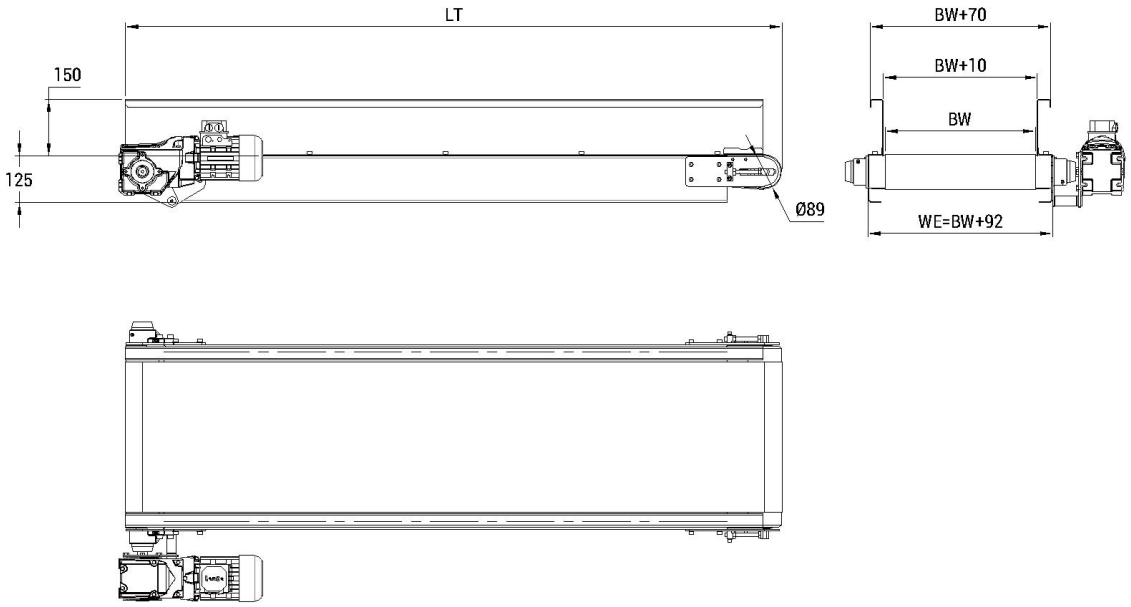

Dimensiones Bastidor	
BW Anchos de banda mm:	400, 600, 800 (Otros anchos consultar)
WE Ancho exterior bastidor mm:	492, 692, 892(BW+902)
H Altura de bastidor mm:	125
h Altura total transportador mm:	600-700- / 700-800 / 850-950/
LT Longitud del módulo Máximo:	Tramos de 2.980 mm
Base de deslizamiento:	Chapa 3 mm / Rodillos
Pasos de rodillo mm:	250 mm
Altura mínima de instalación	250 mm Motorización Directa / 500 mm Motorización Central

Color:	
Bastidor:	RAL 7016
Banda:	Negro mate
Perfil Barandilla:	Negro mate

Accesorios:	
Barandillas:	Opcionales. Ver pág. 32
Patas:	Opcionales. Ver pág. 34

13. ELEVADOR / DESCENSOR DE BANDA

13.1 SRC EBC100-89R

Nuestra plataforma de SMART ROLLERS, permite la incorporación de transportadores de banda de alto rendimiento.

Nuestro transportador de banda tipo C100-89R puede integrarse fácilmente en su layout

Funciona como un módulo independiente y puede ser instalado en cualquier posición. Es adecuado cuando necesite aumentar la estabilidad del transporte o en tramos inclinados de ascenso y descenso.

Aplicaciones: cajas de cartón, contenedores y cargas de forma irregular.

Datos Técnicos Transportador	
Anchos estándar mm:	400, 600, 800 (Otros anchos consultar)
Longitud máxima	12.000 mm (Recomendada)
Carga máxima x metro:	30 kg/m
Sentido de avance:	Unidireccional / Bidireccional (Según motorización)
Velocidades m/s:	0.5-1.5 m/s
Temperatura de trabajo:	0º-40º
Humedad:	<80%

Rodillos:	
Diámetro:	89 mm
Material:	Acero
Rodamientos:	Soportes de rodamiento de fundición

Accionamiento (Transporte):	
Accionamiento:	Motorreductor
Voltaje:	220/380v 50H (60 Hz opcional)
Potencia motor:	0.75 kW
Tipo de motorización	Motorización Directa, Motorización central,
Control	Por variador de velocidad. No incluido.

ELEVADOR / DESCENSOR DE BANDA

SRC TEB C100-89R

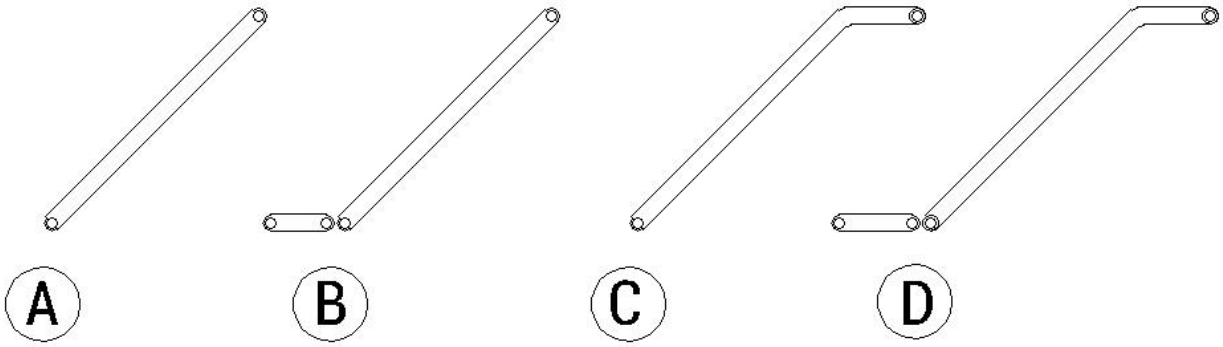

Dimensiones Bastidor		
WI Anchos de banda mm:	417, 617, 817 (Otros anchos consultar)	
WE Ancho exterior bastidor mm:	417 y 617 WI+100	817 WI+120
H Altura de bastidor mm:	125	
h Altura total transportador mm:	600-700- / 700-800 / 850-950/	
LT Longitud del módulo	Tramos de 2.980 mm	
Pasos de rodillo mm:	250 mm	
Altura mínima de instalación	250 mm Motorización Directa / 500 mm Motorización Central	

Color:	
Bastidor:	RAL 7016
Banda:	Negro mate
Perfil Barandilla:	Negro mate

Accesorios:	
Barandillas:	Opcionales. Ver pág. 32
Patas:	Opcionales. Ver pág. 34

14. MERGE DE CORREAS

14.1 SRC MC100-89R

El transportador de banda Merge se compone de múltiples módulos de bandas estrechas. Todas las correas estrechas son accionadas por un solo rodillo.
El transportador de banda Merge de correas es un módulo independiente.

Puede ser instalado en cualquier posición.

Es adecuado cuando necesite realizar salidas o entradas a la línea principal de transporte.

Aplicaciones: cajas de cartón, contenedores y cargas de forma irregular.

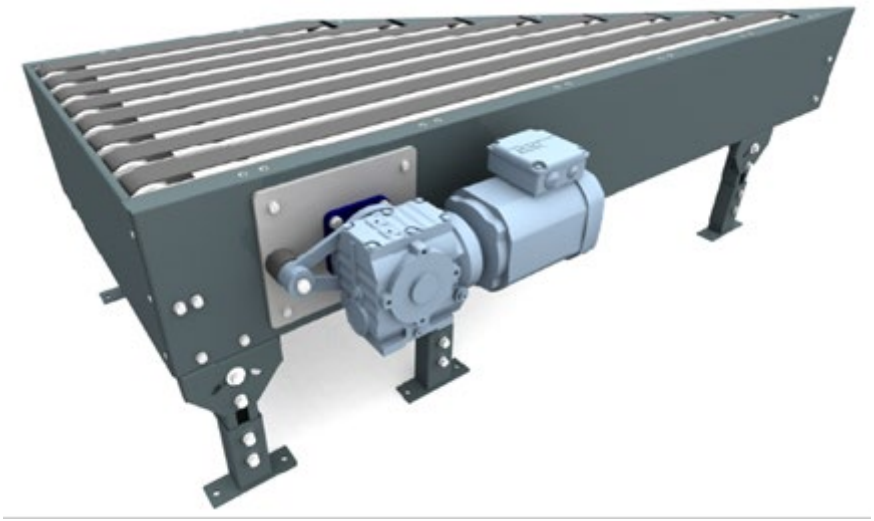

Datos Técnicos Transportador	
Anchos estándar mm:	400, 600, 800 (Otros anchos consultar)
Longitud máxima	2.000 mm (Recomendada)
Carga máxima x metro:	30 kg/m
Sentido de avance:	Unidireccional / Bidireccional (Según motorización)
Velocidades m/s:	0.5-1.5 m/s
Temperatura de trabajo:	0º-40º
Humedad:	<80%

Rodillos:	
Diámetro:	89 mm
Material:	Acero
Rodamientos:	Soportes de rodamiento de fundición

Accionamiento (Transporte):	
Accionamiento:	Motorreductor
Voltaje:	220/380v 50H (60 Hz opcional)
Potencia motor:	0.75 kW
Tipo de motorización	Motorización central,
Control	Por variador de velocidad. No incluido.

MERGE DE CORREAS

SRC TEB C100-89R

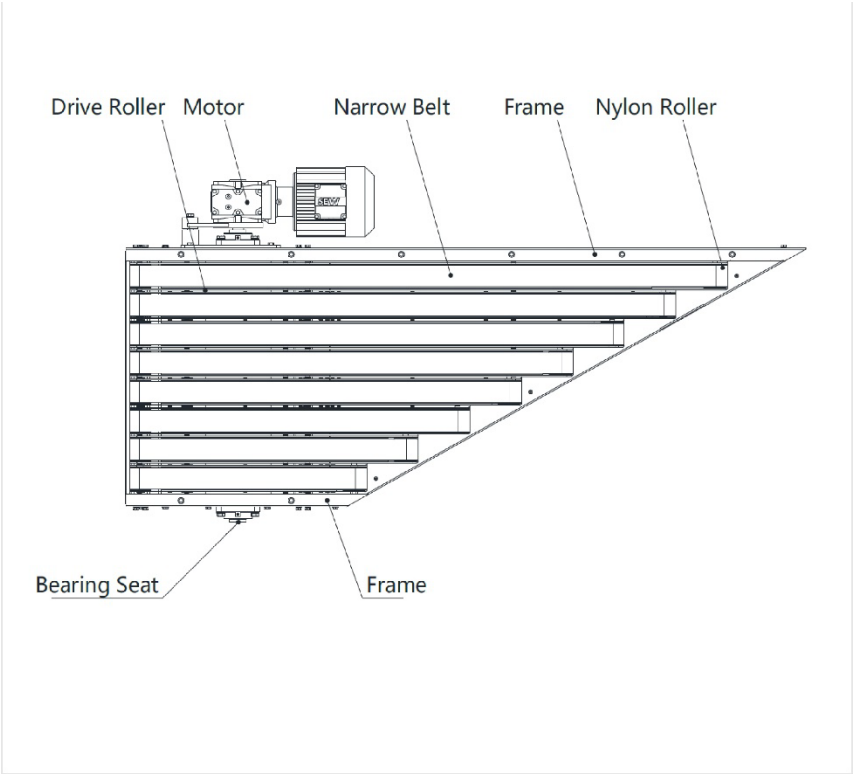

Dimensiones Bastidor		
WI Anchos de banda mm:	417, 617, 817 (Otros anchos consultar)	
WE Ancho exterior bastidor mm:	417 y 617 WI+100	817 WI+120
H Altura de bastidor mm:	350	
h Altura total transportador mm:	600-700- / 700-800 / 850-950/	
LT Longitud del módulo	Tramo de 1.500 /2.000 mm	
Pasos de correas mm:	60 mm	
Altura mínima de instalación	500 mm Motorización Central	

Color:	
Bastidor:	RAL 7016
Banda:	Negro mate
Perfil Barandilla:	Negro mate

Accesorios:	
Barandillas:	Opcionales. Ver pág. 32
Patas:	Opcionales. Ver pág. 34

15. CURVA DE BANDA

15.1 SRC TCB C150-50R

Nuestra plataforma les ofrece junto a los transportadores de banda, curvas de banda de diferentes grados.

Se trata de elementos independientes que pueden fabricarse con avance en sentido horario o antihorario, según la posición de la motorización y con altas velocidades de transporte.

Es adecuado cuando necesite aumentar la estabilidad del transporte y en reenvíos.

Aplicaciones: cajas de cartón, contenedores y cualquier carga de forma irregular.

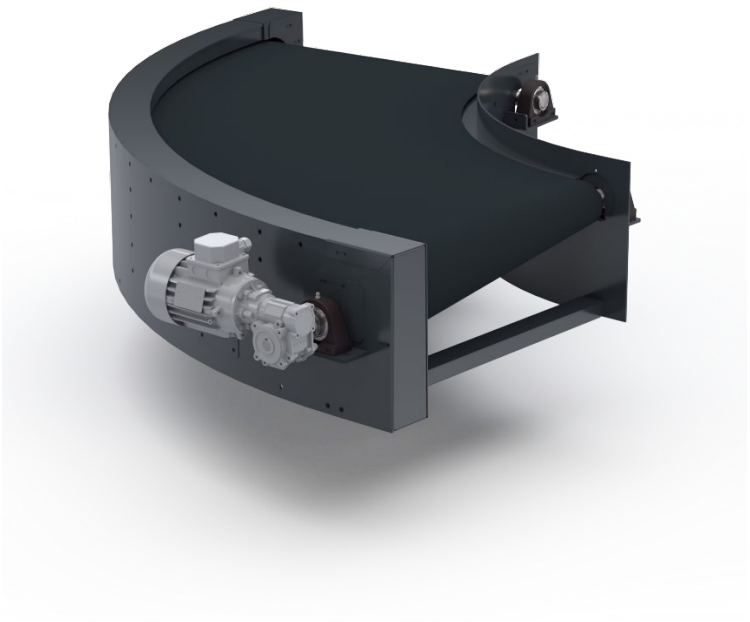

Datos Técnicos Transportador	
Anchos estándar mm:	400, 600, 800 (Otros anchos consultar)
Radio interior:	600 mm
Carga máxima x metro:	50 kg/m
Sentido de avance:	Horario o Antihorario.
Velocidades m/s:	0.5-2 m/s
Temperatura de trabajo:	0º-40º
Humedad:	<80%

Rodillos:	
Diámetro:	Interior 50 mm / Central 85 mm / Exterior 120 mm (Ancho 600 mm)
Material:	Acero
Rodamientos:	Soportes de rodamiento

Accionamiento (Transporte):	
Accionamiento:	Motorreductor
Voltaje:	220/380v 50H (60 Hz opcional)
Potencia motor:	0.37 kW /0.55 Kw
Tipo de motorización	Motorización Directa.
Control	Por variador de velocidad. No incluido.

CURVA DE BANDA

SRC TCB C150-50R

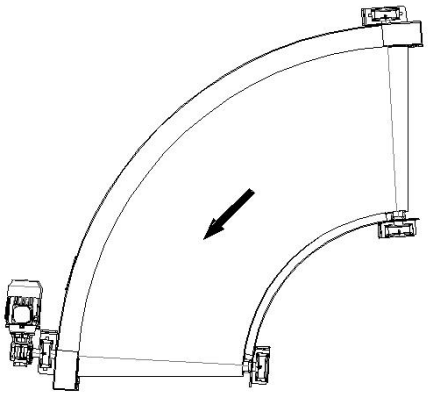

SENTIDO ANTIHORARIO

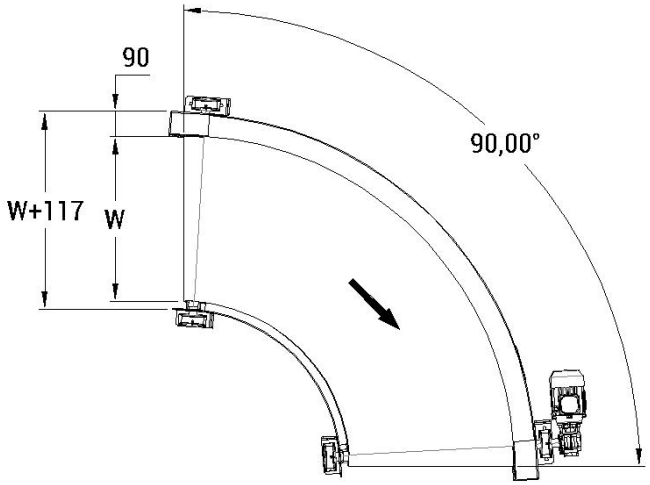

SENTIDO HORARIO

Dimensiones Bastidor	
W Ancho útil de banda mm:	400, 600, 800 (Otros anchos consultar)
WE Ancho exterior bastidor mm:	WE=W+117
H Altura de bastidor mm:	250
h Altura total transportador mm:	600-700- / 700-800 / 850-950/
Grados del módulo	45º-60º-90º
Sentido de avance:	H= horario / AH=antihorario
Altura mínima de instalación	300 mm

Color:	
Bastidor:	RAL 7016
Banda:	Negro mate
Perfil Barandilla:	Negro mate

Accesorios:	
Barandillas:	Opcionales. Ver pág. 32
Patas:	Opcionales. Ver pág. 34

16. ACCESORIOS

16.1 SRC-5001 Patas soporte

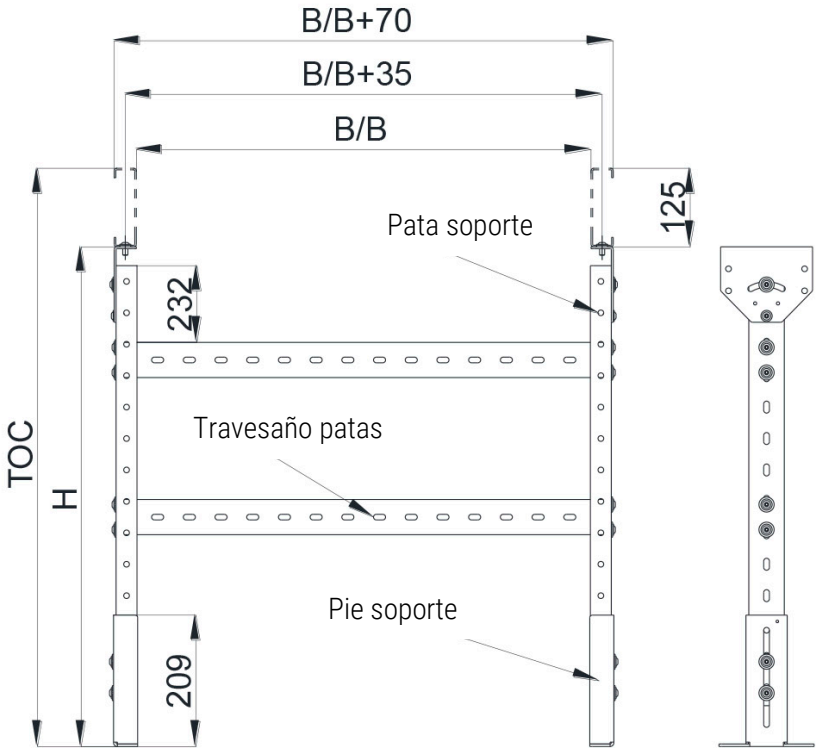

Dimensiones:	
Pata soporte	71 x 36 x 3 mm
Pie soporte	85 x 38 x 5 mm
Travesaños de armado	68 x 36 x 3 mm
B/B	417, 617, 817
h Altura total transportador mm:	
P1	600-700 mm
P2	700-800 mm
P3	850-950 mm
Ajuste de inclinación:	+/- 30º
Acabado:	RAL 7016 22

SRC-5001 Patas soporte

ACCESORIOS. BARANDILLAS LATERALES

16.2 SRC-101Barandillas laterales fijas (Estándar)

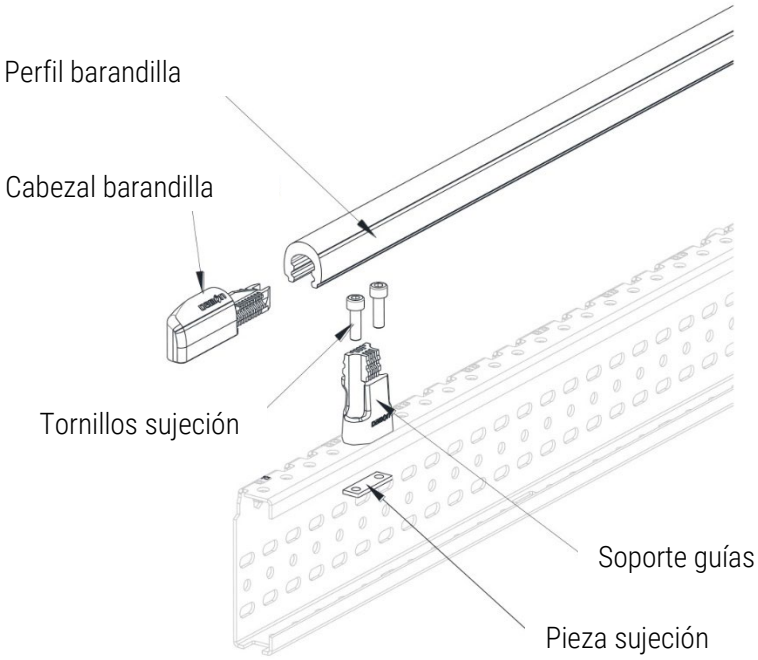

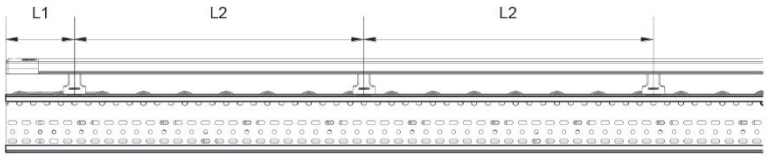

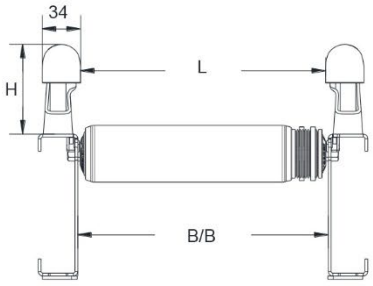

Soporte instalados hacia adentro L=B/B-5

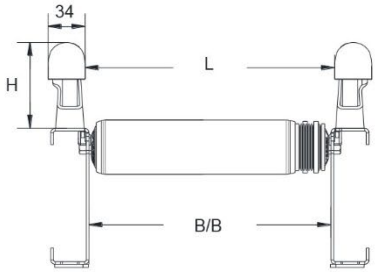

Soportes instalados hacia afuera L=B/B+5

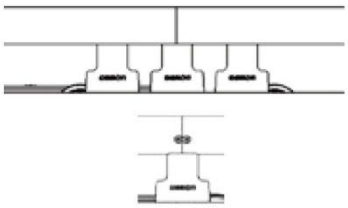

Conexión recomendada en extremos con 3 soportes

Dimensiones:	
Soportes	Material PA6
Pieza de sujeción:	Acero cincado 3mm
Perfil barandilla:	Material HDPE Longitud máxima 3000 mm
Cabezales barandilla:	Material PA6, color RAL7040 Simétricos,
h Altura barandilla mm:	PGR 65 mm
	PGR 80 mm
Distancia a primer soporte	151-180 mm
Distancia entre soportes:	630-720 mm
Acabado:	RAL 7040

16.1 SRC-101 Barandillas laterales regulables (Opcionales)

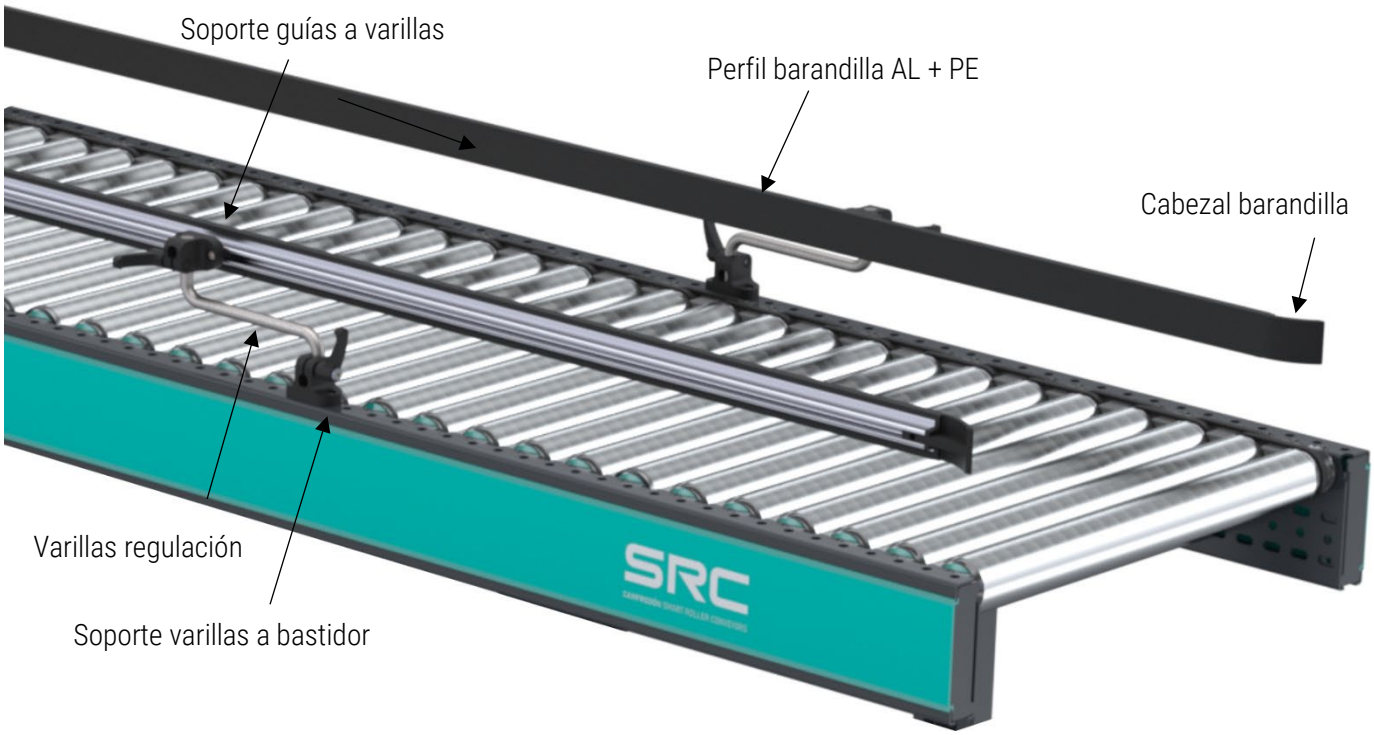

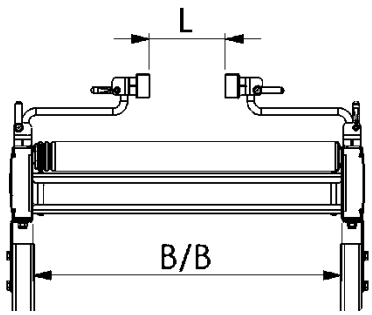

Apertura mínima L=B/B-250 mm

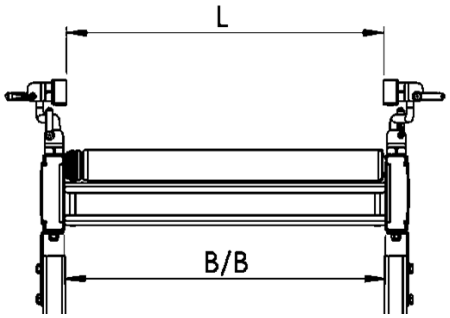

Apertura máxima L=B/B+8 mm

Dimensiones:	
Soportes	Material PA6
Varillas de regulación:	Acero cincado 12 mm
Perfil barandilla:	Aluminio anodizado + Perfil deslizante HDPE 40 mm. Longitud máxima 3000 mm
Cabezales barandilla:	Material PA6, color RAL7016
h Altura a centro barandilla mm:	90 mm
L mínimo:	B/B- 250 mm
L máximo:	B/B+8 mm (425, 625, 825 mm)
Distancia a primer soporte	500 mm
Distancia entre soportes:	1.250 mm
Acabado:	RAL 7016

OTROS ACCESORIOS.

16.2 SRC-101 Tapas bastidor

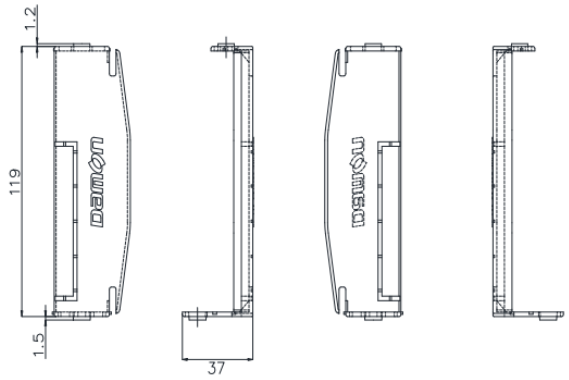

Tapa izquierda

Tapa derecha

Dimensiones:				
Soportes	Material PA6		G5-FRE-L-01(Left)	G5-FRE-R-01(Right)
Color	RAL 7040			

16.3 SRC-G5GDTope final FIJO

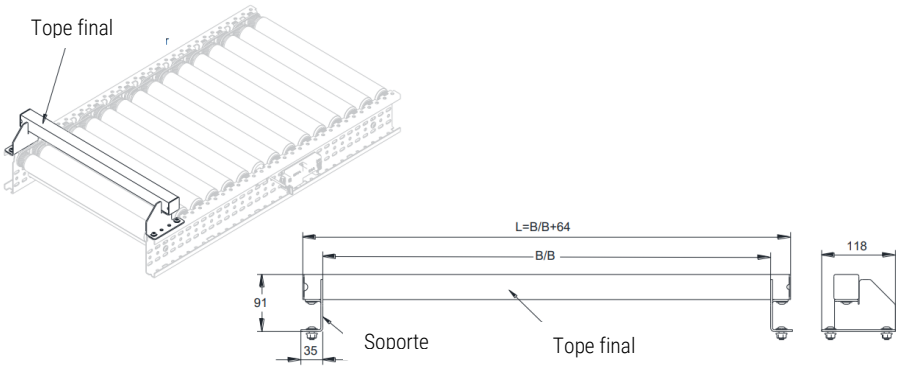

Dimensiones:		
Soportes	Material acero 3 mm	Tope 40 x 40 mm

ACCESORIOS

16.4 PLACAS DE CONEXIÓN

G5-FL-01 Placa de conexión

G5-FL-01: Placa de conexión para transportadores de gravedad y motorizados por correa Poly v.
Placa de acero cincado de 6 mm fijado con tornillos M8

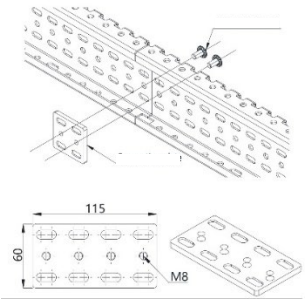

G5-FL-02 Placa de conexión

G5-FL-02: Placa de conexión para el radio exterior de transportadores curvos.

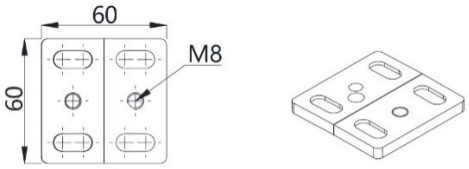

G5-FL-03 Placa de conexión

G5-FL-03: Placa de conexión para el radio interior de transportadores curvos.

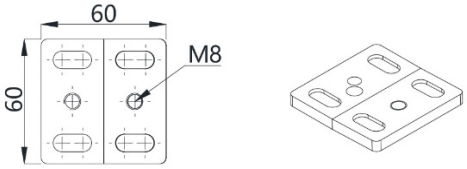

G5-FL-04 Placa de conexión

G5-FL-04 Placa de conexión para transportadores de banda y otros módulos

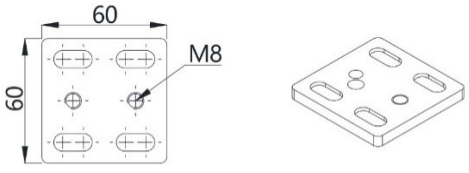

G5-FL-04 Placa de conexión

G5-FL-05 Placa de conexión para conexiones verticales y a 90º entre transportadores

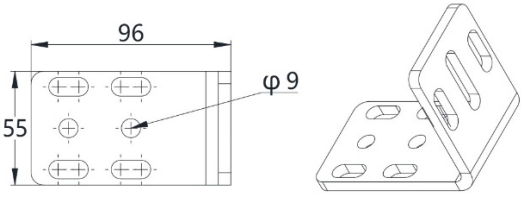

SENSOR KIT

16.5 SRC-SENSOR KIT FOTOCÉLULA

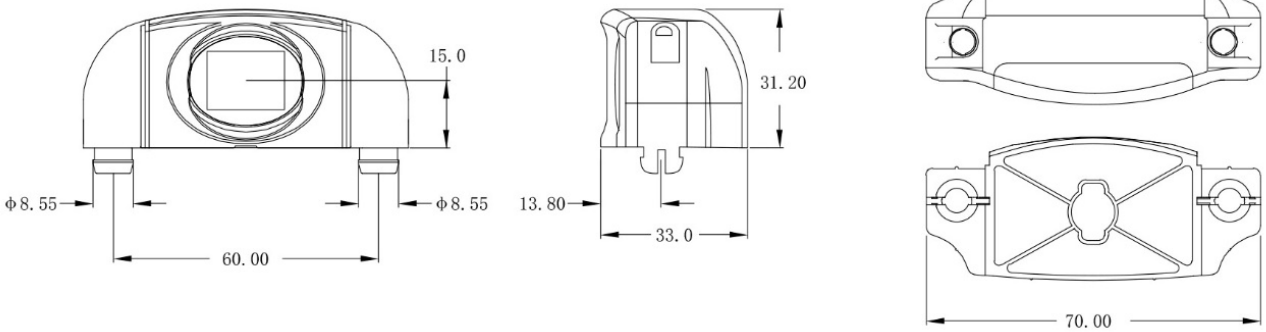

Dimensiones:	
Soportes	Material PA6
Pieza de sujeción:	Integrada
Anchura:	33 mm
Longitud:	70 mm
h Altura	31 mm
Ángulo de regulación:	+/- 14º
Acabado:	RAL 7040

SRC-SENSOR KIT REFLECTOR

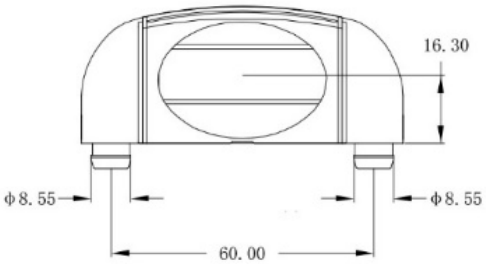

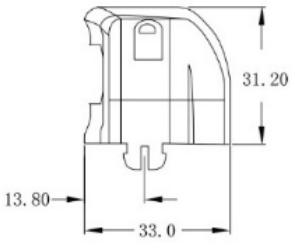

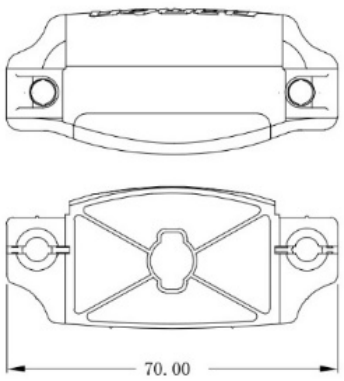

Dimensiones:	
Soportes	Material PA6
Pieza de sujeción:	Integrada
Anchura:	33 mm
Longitud:	70 mm
h Altura	31 mm
Ángulo de regulación:	+/- 14º
Acabado:	RAL 7040

17. MOTOTAMBORES

17.1 SENERGY AI

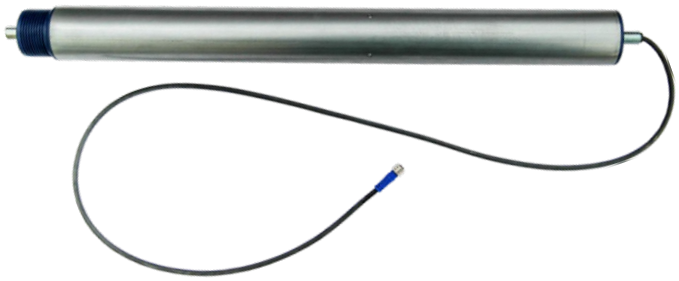

CARACTERÍSTICAS TÉCNICAS GENERALES:

Instalación modular y sencilla

Cada sección del transportador es impulsada por un solo rodillo Pulseroller Senergy (MDR) que está interconectada mecánicamente mediante correas de transmisión con suficientes rodillos de giro libre (tipo gravedad) para constituir una zona controlable. Esta zona no suele ser mucho más larga que el artículo a transportar. Con la estrategia adecuada del sistema de control, un usuario final puede ensamblar fácilmente zonas MDR individuales como bloques de construcción para hacer subsistemas transportadores de acumulación de presión cero. En lugar de tener un solo transportador de acumulación con su motorreductor ahora tiene un transportador por cada longitud de ítem a transportar.

Ahorra energía

Una de las mayores ventajas de los transportadores de rodillos motorizados es el hecho de que, con la estrategia adecuada del sistema de control, las zonas MDR funcionan solo del 10 al 50 % de su tiempo operativo. Compare esto con los transportadores convencionales que normalmente funcionan todo el tiempo ya sea que estén acumulando productos o no. Esto significa que disfrutará de importantes ahorros de energía con un Senergy MDR. Los clientes están viendo ahorros de energía del 30 al 70%. más Seguro.
Nuestro rodillo impulsor motorizado Senergy funciona con 24 voltios de CC Proporciona suficiente potencia motriz y par para controlar una zona corta, y nunca hay suficiente potencia de accionamiento para ser considerado peligroso. En la mayoría de los casos, literalmente puede parar un rodillo motorizado en marcha con la mano y hacer que se detenga.

Silencioso

Los sistemas de transporte alimentados por Senergy MDR son mucho más silenciosos que los transportadores convencionales. Funcionan solo cuando es necesario y a un nivel silencioso de 40dB.

Verdaderamente Plug and Play

Cuando utiliza Senergy y ConveyLinx juntos en sus sistemas transportadores de rodillos motorizados, plug and play se convierte en una realidad. Los rodillos de motor Senergy-Ai se instalan con conectores M8 de enchufe simple. Con nuestro proceso de instalación patentado, es tan fácil como hacer clic con el mouse en nuestro software EasyRoll. Yendo un paso más allá, cuando las personalizaciones son necesarias, simplemente conecte un cable Ethernet para conectar ConveyLinx a su PC con EasyRoll. ¡Tan simple como puede ser!

Costos de mantenimiento reducidos

Simple. Debido a que nuestros Senergy MDR funcionan solo cuando es necesario, los componentes se desgastan menos. Utilizamos cojinetes sellados de por vida y la mayoría de nuestros motores son intercambiables. Esto significa que solo tiene que almacenar una pieza de repuesto.

SENERGY AI

Datos técnicos:

	ECO Mode	BOOST Mode	BOOST-8 Mode
Voltaje:		DC24V	
Potencia nominal:	40W	50W	50W
Tensión nominal:	2.5A	3.5A	3.5A
Tensión de arranque:	3.0A	5.0A	8.0A
Temperatura de trabajo:		-10 ~ 40°C (14 ~ 104°F)	
Humedad en ambiente:		10 ~ 90% RH (Sin condensación)	

Longitudes mínimas disponibles mm:

	FORMA CONSTRUCTIVA				
TIPO DE MOTOR	**CÓDIGO DE VELOCIDAD**	**LISO**	**POLY-V**	**POLEA CORDON REDONDO**	**GARGANTA CORREA REDONDA**
MOTOR CC SENERGY 48,6/50.0	15, 20, 25	325	318	325	357
	35, 45, 60, 75	301	294	301	333
	95, 125, 175, 215	274	267	274	306
RODILLO SENERGY AI 48,6/50.0	15, 20, 25	330	323	330	362
	35, 45, 60, 75	306	299	306	338
	95, 125, 175, 215	279	272	279	311

CARACTERÍSTICAS TÉCNICAS GENERALES:

- Certificado CE, compatible con RoHS, clasificación IP54.
- Certificado ETL según los estándares UL (opcional para SENERGY).
- Material del tubo: acero dulce, galvanizado / acero inoxidable (SUS304).
- Diámetro del rodillo: 48,6 mm, 50,0 mm, 57,0 mm, 60,5 mm
- Max. longitud del rodillo: 1000 mm * Contáctenos por más de 1000 mm
- Longitud del cable: 600 mm (SENERGY), 1.000 mm (Senergy-Ai). Contáctenos para cables de extensión.
- Conector motor: JST (SENERGY), M8 – 4 pines (Senergy-Ai).
- Operación: ciclo de trabajo 0.5 s ON / 0.5 s OFF (Mínimo) o continuo dentro de la carga nominal.
- Tecnología de control compatible:
    - Senergy – EQube,
    - EZ Qube, IQZonz,
    - Conveylinx, Senergy Ai
    - EQube Ai,
    - Conveylinx Ai2,
    - MotionLinx Ai

MOTOTAMBORES

NOMENCLATURA SENERGY AI

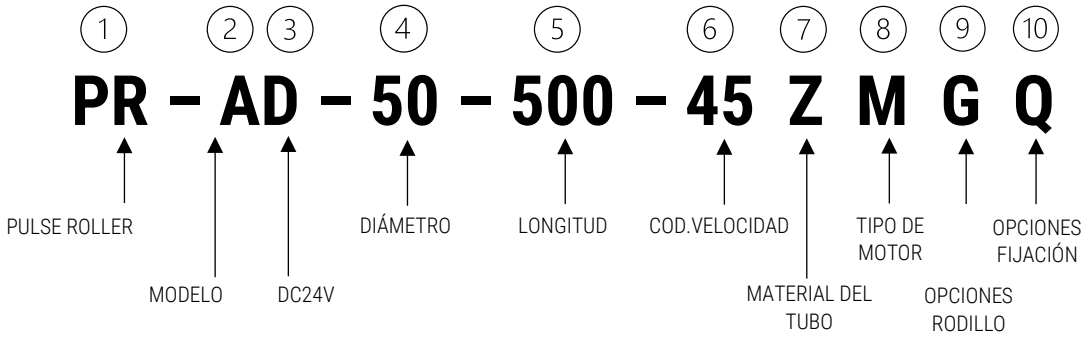

(2) MODELO

A – Estándar
B – Con Freno
D – Dual Drive
T – Taper
W – Waterproof IP66
Z – Congelación

(4) DIÁMETRO

50 – 50 mm
60 – 60 mm

(5) LONGITUD

Ejemplo: 500 – 500 mm

Basado en medida BF MEDIDA INTERIOR DE BASTIDOR
Para opciones de FIJACIÓN **A** y **G: RL=BF**-9 mm
Para opciones de FIJACIÓN **H: RL=BF**-36 mm
Para opciones de FIJACIÓN **F: RL=BF**-38 mm

(6) LONGITUD

Seleccione el código de velocidad de la tabla "VELOCIDADES" (Pág.34)

(7) MATERIAL TUBO

Z – Acero cincado
A – Acero cincado mono cromo
J – Acero inoxidable
Q – Engomado PVC 2 mm
R – Engomado PU 2 mm
Y – Especial

(8) TIPO DE MOTOR

S – SENERGY (JST Conector)
M – SENERGY AI (4 Pin M8 Conector)

(9) OPCIONES RODILLO

A – LISO
H – Correa POLY-V
Y – Especial
G – Gargantas para correas redondas
F – Polea para correas redondass

(10) OPCIONES RODILLO

Q – Eje LISO Hexagonal / Muelle Hexagonal
F – Eje LISO Hexagonal / Rosca interior M8
Y – Eje especial
P – Eje Hexagonal M12f / Muelle Hexagonal
F – Eje Hexagonal M12f / Rosca interior M8

NOTA: El motor Tipo M (SENERGY AI) no permite freno

PULSE ROLLER ACCIONADOS

CORREA POLY-V PR-AD-50-___-__-ZMHP

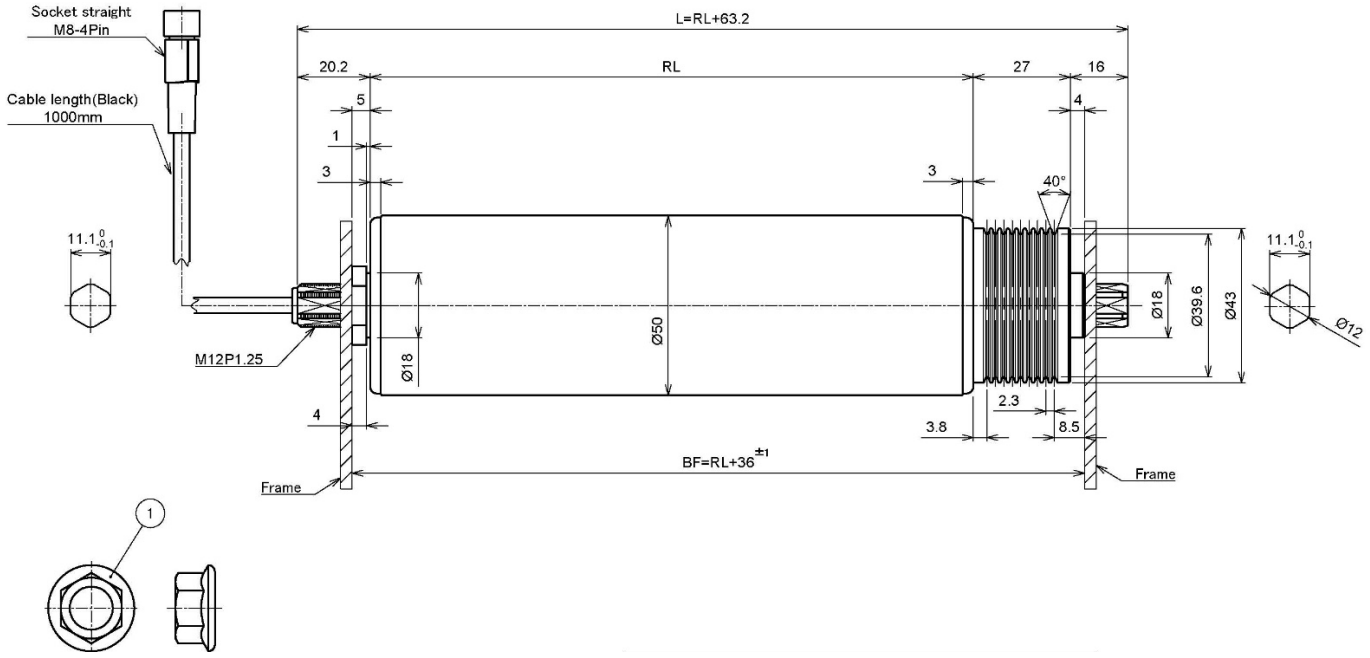

CORREA REDONDA PR-AD-50-___-__-ZMFQ

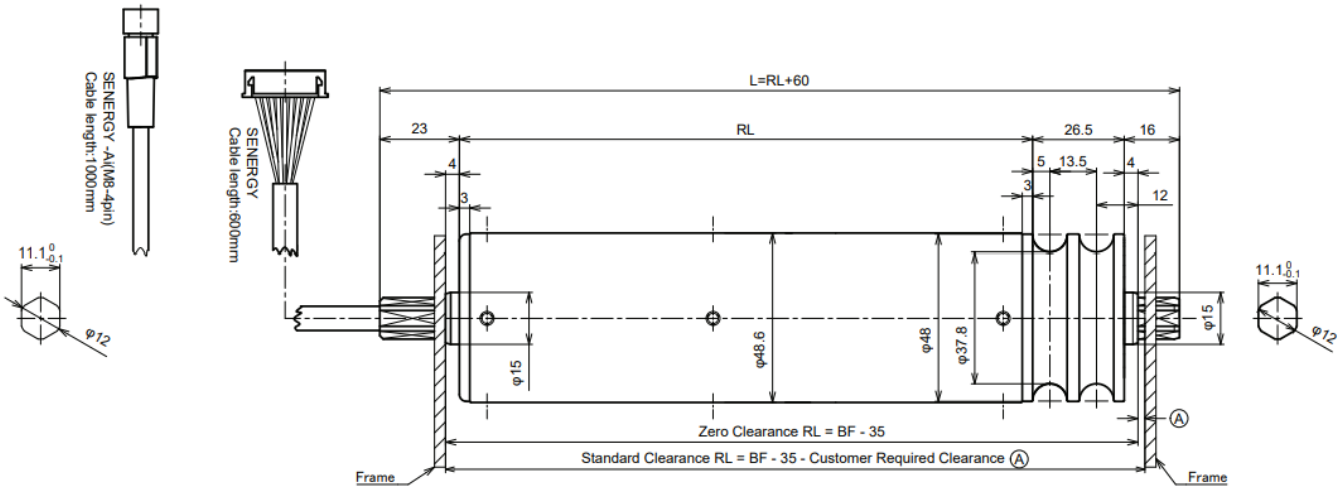

Dimensiones:	
Voltaje	18 a 28V DC
Corriente nominal de salida del motor	2.5 A
Corriente de arranque admisible	Hasta 3.0A durante 1.5 segundos
Temperatura ambiente de funcionamiento	-10°C a 40°C (14°F a 104°F)
Humedad ambiental de funcionamiento	10 - 90% RH (Sin condensación)
Temperatura ambiente de almacenamiento	-40°C a 85°C (-40°F a 185°F)
Humedad ambiental de almacenamiento	10 - 90% RH (Sin condensación)
Vibración	1G o menos

MOTOTAMBORES

VELOCIDADES

			ECO-MODE						
			Velocidad	Par Nm		Fuerza tangencial N		Intensidad A	
Cód. Velocidad	Reductor	Ratio	m/min	Nominal	Arranque	Nominal	Arranque	Máxima	Arranque
15	3 etapas	45,00	**2.0 ~ 20.3**	2.97	16.39	118.8	655.7	2.5	3.0
20		32,99	**2.7 ~ 27.7**	2.17	12.00	86.9	480.0		
25		27,00	**3.4 ~ 33.8**	1.78	9.83	71.2	393.4		
35	2 etapas	18,33	**4.9 ~ 49.9**	1.20	6.66	48.3	266.6		
45		15,00	**6.0 ~ 60.8**	0.99	5.46	39.6	218.5		
60		10,99	**8.2 ~ 83.1**	0.72	4.00	28.9	160.0		
75		9,00	**10.1 ~ 101.4**	0.59	3.27	23.7	131.1		
95	1 etapa	6,81	**13.3 ~ 133.8**	0.44	2.48	17.9	99.3		
125		5,00	**18.1 ~ 182.5**	0.33	1.82	13.2	72.8		
175		3,66	**24.7 ~ 249.3**	0.24	1.33	9.6	53.3		
215		3,00	**30.2 ~ 304.1**	0.19	1.09	7.9	43.7		

				BOOST & BOOST-8 Mode[1] [2]								
				Torque (N-m)			Fuerza tangencial N			Corriente A		
Cód. Velocidad	Reductor	Ratio	Velocidad (m/min)	Rated	BOOST Stirling	BOOST -8 Starting	Rated	BOOST Starting	BOOST-8 Starting	Rated (max)	BOOST Starting	BOOST-8 Starting
15	3 etapas	45,00	**2.0 ~ 14.7**	5.40	21.37	24.30	216.0	855.0	972.0	3.5	5.0	8.0
20		32,99	**2.7 ~ 20.0**	3.95	15.64	17.78	158.1	625.8	711.5			
25		27,00	**3.4 ~ 24.4**	3.24	12.82	14.58	129.6	513.0	583.2			
35	2 etapas	18,33	**4.9 ~ 36.1**	2.19	8.69	9.88	87.8	347.7	395.2			
45		15,00	**6.0 ~ 44.0**	1.80	7.12	8.10	72.0	285.0	324.0			
60		10,99	**8.2 ~ 60.1**	1.31	5.21	5.92	52.7	208.6	237.1			
75		9,00	**10.1 ~ 73.3**	1.08	4.27	4.86	43.2	171.0	194.4			
95	1 etapa	6,81	**13.3 ~ 96.8**	0.81	3.23	3.68	32.7	129.5	147.2			
125		5,00	**18.1 ~ 131.9**	0.60	2.37	2.70	24.0	95.0	108.0			
175		3,66	**24.7 ~ 180.3**	0.43	1.73	1.97	17.5	69.5	79.0			
215		3,00	**30.2 ~ 219.9**	0.36	1.42	1.62	14.4	57.0	64.8			

[1] Los valores de par nominal y fuerza tangencial son los mismos para BOOST y BOOST-8

[2] El rendimiento de BOOST-8 solo está disponible con controladoras EZ-24HTB, CONVEY LINX AI2, y MOTION LINX.

MOTORREDUCTORES

PULSE GEARED DRIVE AI

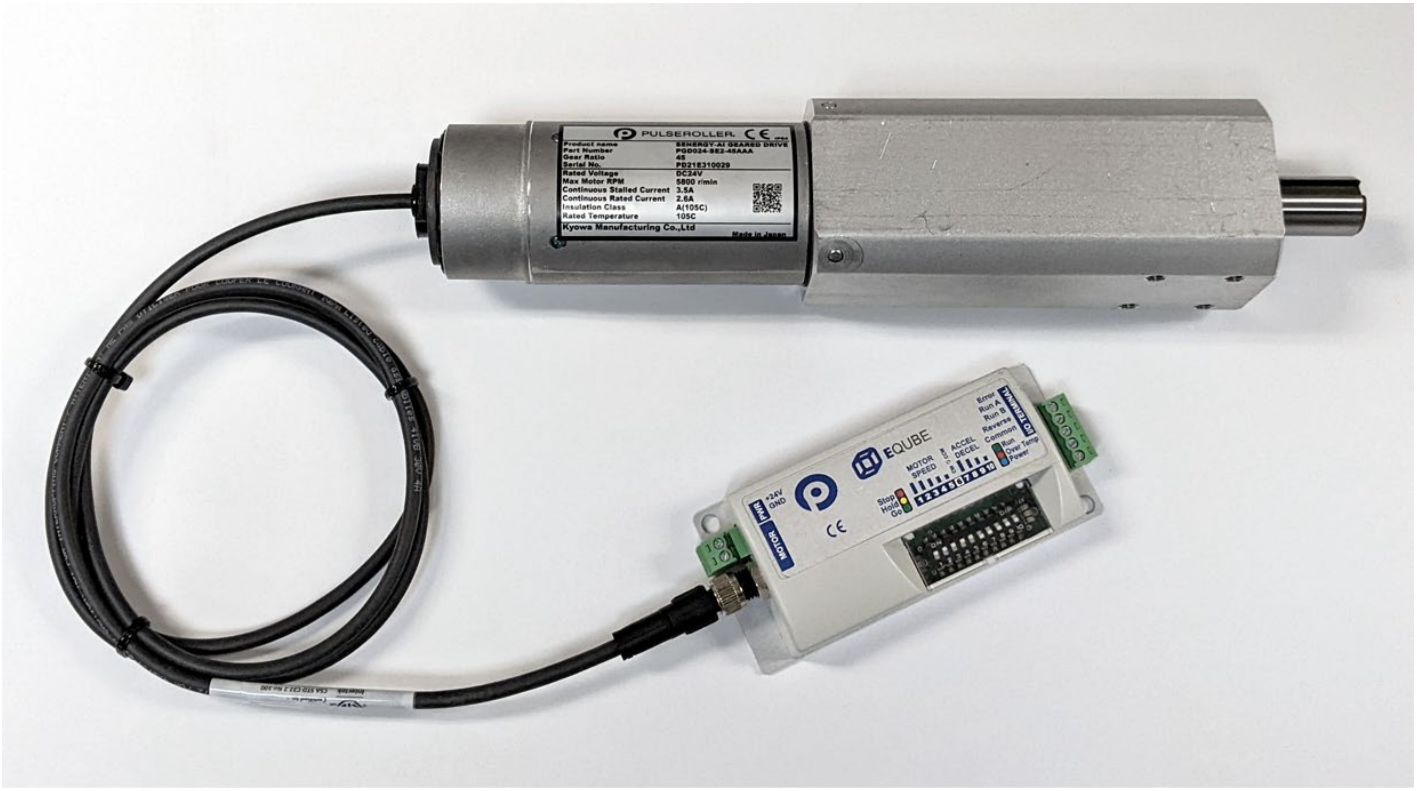

MOTORREDUCTOR DC

Nuestro PULSE GEARED DRIVE AI, junto con ConveyLinx-Ai es un paquete de accionamiento rentable para máquinas y transportadores. Está diseñado para aplicaciones de movimiento lineal repetible que requieren potencia, eficiencia y seguridad en un formato compacto.

El PGD-Ai dispone de un conector plug & play que se conecta a nuestras tarjetas de control externo. Las señales de efecto Hall están codificadas digitalmente dentro del motor por un microcontrolador, lo que hace posible comunicar el control preciso del motor a través de un solo pin a un controlador externo. El microcontrolador también codifica digitalmente a través del mismo pin la temperatura del motor, el tiempo de ejecución, la información de la caja de cambios, el número de serie y otra información. El control externo utiliza y analiza todos estos datos para múltiples funciones, como control de sobretemperatura, sobrecorriente, estado del motor y posicionamiento del motor.

Nuestro PGD-Ai se implementa en sistemas transportadores como transferencias, elevadores, desviadores de ruedas emergentes, plataformas giratorias y muchas otras aplicaciones de control de movimiento donde se requiere un rendimiento similar al de un servo de precisión. Dispone de una caja de engranajes planetarios reforzados con tratamiento térmico, para aplicaciones duras y exigentes.

El uso de PGD-Ai en lugar de un motor tradicional reducirá significativamente su costo y los problemas de mantenimiento prácticamente desaparecerán. Junto con ConveyLinx-Ai, puede reemplazar fácilmente actuadores neumáticos o solenoides y producir un movimiento lineal repetible con precisión.

CONTROLES COMPATIBLES:

- ConveyLinx AI Family
- E-QUBE AI
- Motion Linx

Nota: Consulte características técnicas y posibilidades de fabricación a nuestro Departamento de Ingeniería.

18. TARJETAS DE CONTROL

18.1 E-QUBE-AI

VISIÓN GENERAL:

E-Qube-Ai: controlador de variador económico de un solo motor para Senergy Motors.

E-Qube-Ai proporciona control para motores Senergy-Ai utilizando el perfil de rendimiento del modo ECO. La velocidad, la aceleración y la desaceleración se pueden ajustar mediante combinaciones de interruptores DIP en el módulo

Los motores pueden funcionar en el sentido de las agujas del reloj (CW) o en el sentido contrario a las agujas del reloj (CCW) utilizando entradas digitales a los terminales del controlador. Una salida de error de motor/módulo está disponible para la conexión a los controles del usuario.

En esencia, el módulo E-Qube-Ai utiliza los mismos algoritmos de conmutación del motor y protección contra sobrecarga que se utilizan en nuestros controladores avanzados y basados en red.

ESPECIFICACIONES:

- Certificado CE, compatible con RoHS, entorno IP20
- Reconocido por UL (UL61800-5-1)
- Opciones para entradas de control PNP o NPN
- Diseñado para la tecnología de motores Senergy-Ai
- Configuración del interruptor DIP para 32 velocidades disponibles
- Configuración del interruptor DIP para 16 tasas de aceleración/desaceleración disponibles
- 2 señales de funcionamiento digital para proporcionar 3 opciones de velocidad más entrada para marcha atrás
- Indicadores LED de encendido, marcha, marcha atrás y error
- Control de velocidad regulado por PI
- Modo de rendimiento ECO

TARJETAS DE CONTROL

E-QUBE-AI

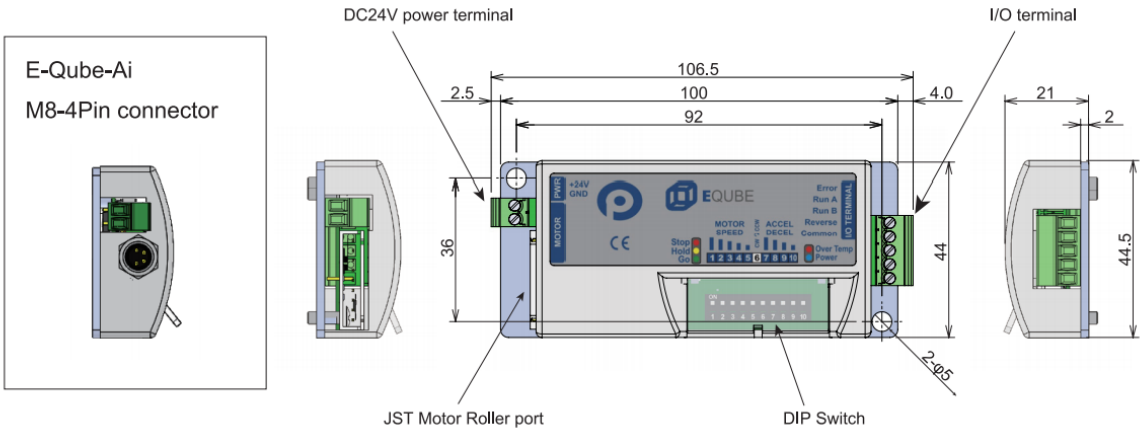

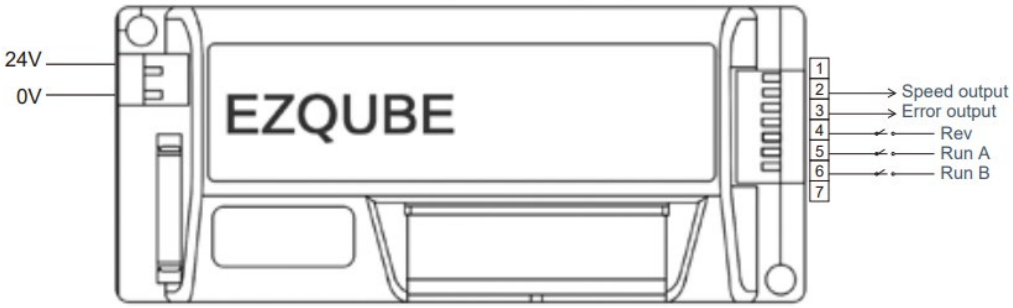

Dimensiones:	
Voltaje	18 a 28V DC
Corriente nominal de salida del motor	2.5 A
Corriente de arranque admisible	Hasta 3.0A durante 1.5 segundos
Temperatura ambiente de funcionamiento	-10°C a 40°C (14°F to 104°F)
Humedad ambiental de funcionamiento	10 - 90% RH (Sin condensación)
Temperatura ambiente de almacenamiento	-40°C a 85°C (-40°F to 185°F)
Humedad ambiental de almacenamiento	10 - 90% RH (Sin condensación)
Vibración	1G o menos

TARJETAS DE CONTROL

18.2 CONVEY LINX AI2

ConveyLinx-Ai2 es nuestro controlador de accionamiento de motor en red de gama alta e inteligencia avanzada que proporciona muchas características innovadoras para la acumulación de presión cero o CUALQUIER aplicación que utilice motores de CC sin escobillas de bajo voltaje.

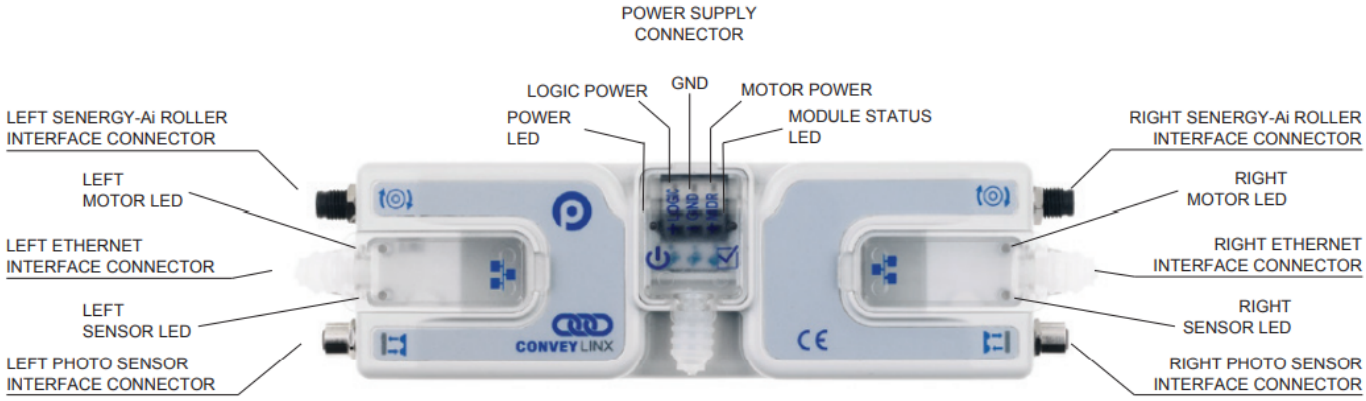

VISIÓN GENERAL:

ConveyLinx-AI2 es un controlador de acumulación de presión cero ZPA para dos unidades ConveyLinx-AI2 o Pulse Geared Drive AI. Esto se logra conectando dos motores de accionamiento, dos sensores, E/S suplementarias y un cable Ethernet blindado Cat5 estándar a la siguiente tarjeta descendente.

Después de completar el cableado, debe instalar nuestro paquete de software descargable gratuito EasyRoll Software. En un PC, y conectarlo al primer o último módulo ConveyLinx-AI2 mediante un cable Ethernet estándar.
Easy Roll luego inicia el direccionamiento automático y la configuración para las operaciones ZPA de cada tarjeta conectada.
Existe una amplia gama de parámetros que se pueden ajustar, incluida la velocidad del rodillo, la aceleración, la desaceleración, la dirección de transporte, los valores de tiempo de atasco, las funciones de liberación de ZPA y muchas más funciones que solo se encuentran en ConveyLinx-AI2.
ConveyLinx-AI2 contiene funciones muy avanzadas, como acumulación integrada, programabilidad independiente, frenado dinámico, velocidad de circuito cerrado, seguimiento interno y mucho más

Cuando se trata de sistemas más complejos, las ConveyLinx-AI2 se pueden conectar directamente a la mayoría de los PLC de las principales marcas mediante ETHERNET I/P, Profinet I/O, Modbus TCP, o CC-Link IE Field Basic. Todos los archivos de interfaz y configuración necesarios están disponibles para su descarga.

Una vez que se conecta un PLC, puede simplemente proporcionar un control de supervisión donde ConveyLinx está operando la lógica loca del modo ZPA, aunque un PLC no sea necesario para operaciones ZPA.

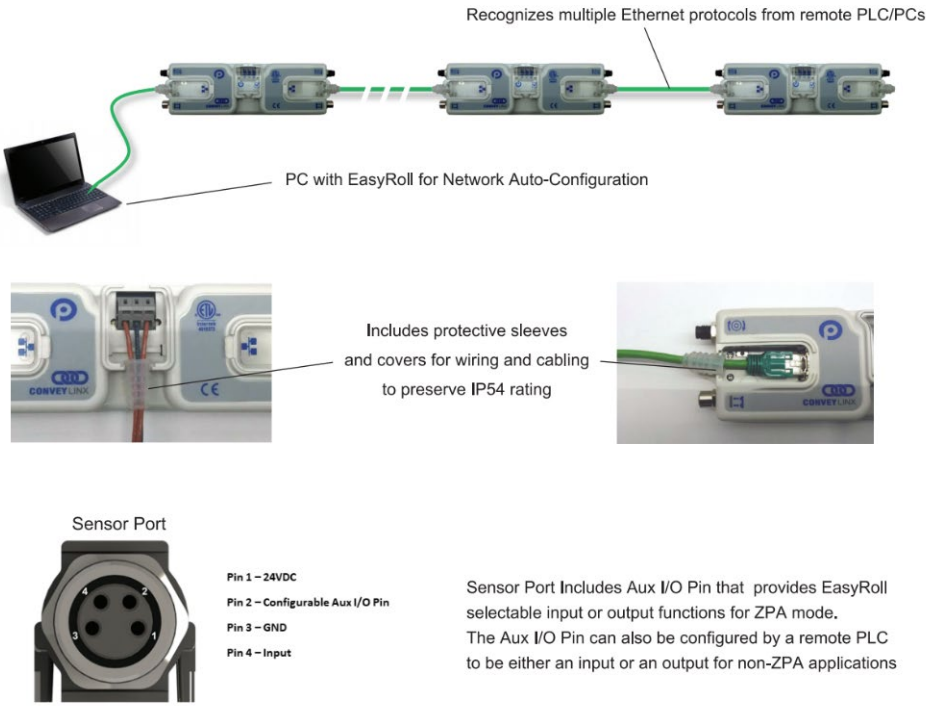

ConveyLinx-Ai2 ofrece al usuario tres niveles de control.

1. Modo ZPA (Zero presión acumulación) predeterminado, que permite un control básico sobre la velocidad del motor, la acumulación de zonas, el seguimiento interno y la comunicación de zonas.
   Aunque ConveyLinx tiene control sobre la lógica local, no se requiere un PLC para la operación; aún puede conectar un PLC y proporcionar controles de supervisión.

2. Modo de E/S de PLC, en el que se suspende el programa lógico interno predeterminado del módulo, lo que permite que un PLC se conecte y tome el control total de las E/S y los registros del módulo.
   Este modo convierte efectivamente la tarjeta en un bloque de E/S remotas con control de motor de CC.

3. ConveyLogix la lógica interna del módulo se puede suspender y a través de una programación sencilla, se puede usar el software Convey Logix para crear programas personalizados con descarga directa al controlador ConveyLinx-Ai2. Esto permite que un operador controle todos los motores y E/S, transformando efectivamente el módulo en un PLC completamente funcional.
   Este tipo de control lo hace perfecto para controlar los dispositivos mecánicos más complejos en un sistema sin el uso de otro PLC.

TARJETAS DE CONTROL

CONVEY LINX AI2

ConveyLinx-AI2 también es compatible con el seguimiento interno (Internal tracking) de su sistema ZPA.
Tracking Data, se pueden pasar de una zona a otra automáticamente a medida que el producto viaja por el sistema transportador. Si hay controles mecánicos complejos en el transportador, como PUSHERS, TRANSFERS, MERGERS y DIVERTERS, usted, puede usar el seguimiento interno para tomar la decisión adecuada.

Aunque ConveyLinx-Ai2 conserva todas las configuraciones y ajustes en su memoria interna no volátil; Una vez que haya configurado y ajustado completamente su sistema con EasyRoll, puede crear un Backup que contenga todas las configuraciones y guardarlo en su PC. Este archivo de copia de seguridad se puede usar para restaurar un sistema determinado a su último estado operativo bueno conocido en caso de que algo se haya cambiado o modificado sin darse cuenta.

ESPECIFICACIONES:
ConveyLinx-Ai2 (para motor SENERGY-Ai)

- Certificación CE, compatible con RoHS, clasificación IP54
- Listado ETL según UL 61010-2 y 61010-2-201 y reconocimiento UL según UL 61800-5-1
- Control para 1 o 2 zonas ZPA o actúa como 2 entradas / 2 E/S programables con unidad de E/S remota de control de motor dual a un PLC/PC
- Detección automática de sensores PNP/NPN y funcionamiento claro/oscuro cuando se configura para control ZPA
- Conmutador Ethernet de 3 puertos con enchufes RJ-45 estándar para una fácil conexión en cadena de cables de un módulo a otro
- Conexiones estilo M8 de 4 pines para motores Senergy-Ai y sensores listos para usar
- Protección del motor contra sobrecarga térmica más control de velocidad del motor regulado proporcional-integral
- 6 LED tricolor para indicación de estado
- ETHERNET I/P, ProfNet I/O, Modbus TCP, o CC-Link IE Field Basic C nveylinx-Ai2
- Configuraciones de rampa y velocidad del motor y ajustes de ZPA accesibles con el software de configuración EasyRoll.
- Configuración de funcionalidades con ConveyLogix software.
- Los puertos de los sensores se pueden configurar para aceptar sensores de tipo push-pull
- Conexiones de alimentación del motor y la lógica separadas para permitir que los motores se desconecten mientras se mantienen las comunicaciones.
- Conexiones de alimentación del motor y la lógica separadas para permitir que los motores se desconecten

TARJETAS DE CONTROL

CONVEY LINX AI2

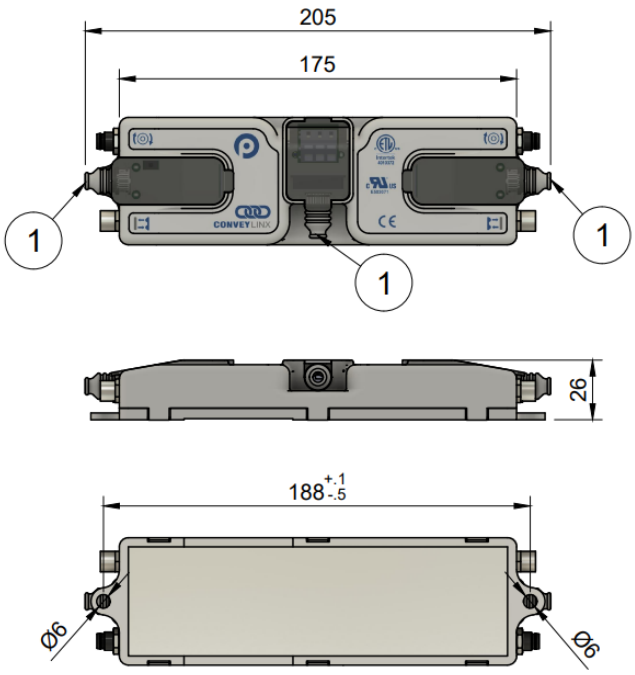

Dimensiones:	
Voltaje	18 to 28V DC
Corriente nominal de salida del motor	2.5 A x 2 (ECO Mode), 3.5 A x 2 (Boost Mode)
Corriente de arranque admisible	3.0 A x 2 (ECO Mode), 5.0 A x 2 (Boost Mode)
Temperatura ambiente de funcionamiento	-10°C a 40°C (14°F to 104°F)
Humedad ambiental de funcionamiento	10 - 90% RH (Sin condensación)
Temperatura ambiente de almacenamiento	-40°C a 85°C (-40°F to 185°F)
Humedad ambiental de almacenamiento	10 - 90% RH (Sin condensación)
Vibración	1G o menos

Conectividad PLC:

- Profinet IO GSDML
- Siemens TIA Portal UDTs
- Rockwell Ethernet I/P
- Mitsubishi CC-LINK IEF Basic

Nota:

Consulte con nuestro Dpto. Ingeniería para otras opciones de control.

ConveyLinx IO

Motion Linx AI

19. SOFTWARE EASY ROLL

Software

El Software EASY ROLL es fácil de usar, su interfaz es simple e intuitiva.
Simplemente conecte una PC a la primera o última tarjeta ConveyLinx, ejecute el software y realice sin esfuerzo los cambios necesarios, como la velocidad del motor, la dirección, el modo ZPA, la aceleración, la desaceleración, etc.

Diagnostique problemas, realice copias de seguridad y restauración, cambios individuales o globales con un clic del mouse. Configuración, mantenimiento y monitoreo en línea de todo su sistema sin preocuparse por los archivos. Simplemente conéctese y configure.

Supervise cada tarjeta o su sistema en busca de fallas, niveles de voltaje, corriente del rodillo del motor, si un sensor está bloqueado o borrado, y mucho más.

Puede realizar cambios en los puertos de control, la configuración del sensor y los temporizadores, actualizaciones de firmware que respaldan o restauran todo el sistema o solo una tarjeta y habilitan funciones especiales que solo se encuentran con ConveyLinx.

Controles compatibles:

- Familia ConveyLinx ERSC
- Familia ConveyLinx Ai
- ConveyLinx IO y
- ConveyNet IP

EASY ROLL le permite:

- Puesta en marcha sencilla del sistema
- Configuración de parámetros de trabajo.
- Monitoreo de estado.
- Diagnóstico de fallos
- Ajustes globales o individuales
- Copia de seguridad y restauración de sistemas

SOFTWARE EASY ROLL

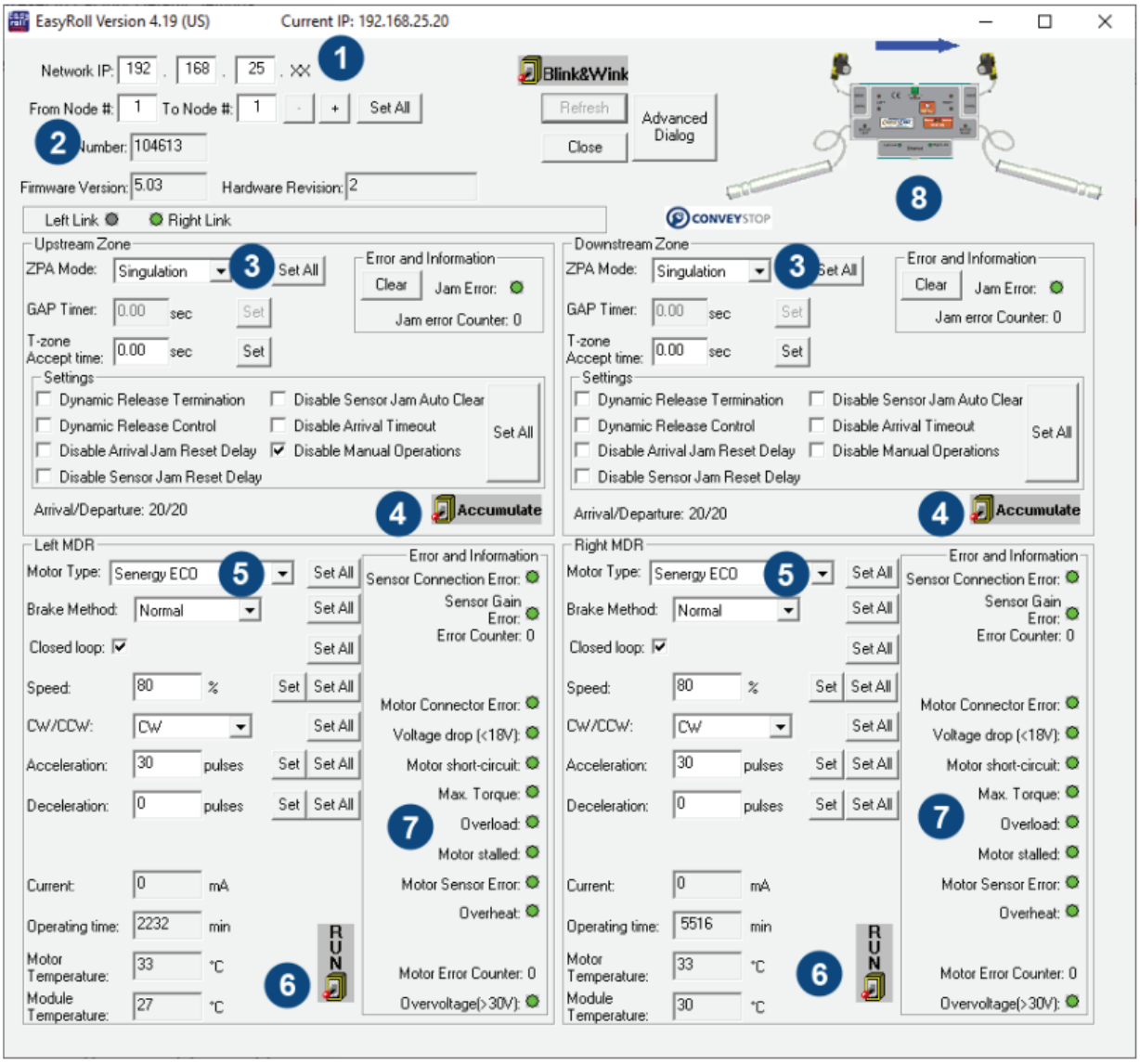

1. Entrada de subred para acceder a múltiples subredes
2. Navegación fácil de nodos y rango de selección de nodos para aplicar múltiples cambios al mismo tiempo
3. Cambie la funcionalidad de zona ZPA aguas arriba y/o aguas abajo de forma independiente o aplicar cambios en varios nodos al mismo tiempo
4. Haga clic para ordenar la zona a acumular y conservar esta operación al encender C,
5. Cambie la configuración de velocidad, sentido de giro, aceleración, deceleración, etc. Configuraciones a múltiples nodos
6. Comando temporalmente motor izquierdo o derecho para intervenciones de mantenimiento y diagnóstico
7. Supervise el estado de los motores izquierdo y derecho y ver indicación de diferentes tipos de posibles condiciones de error.
8. acceda a una pantalla de diagnóstico detallada de estado del nodo

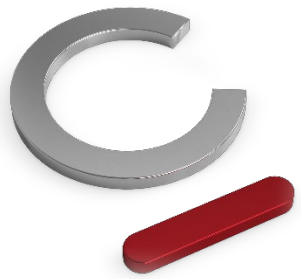

Transmisiones Industriales
CAMPRODÓN, S. L.
Polígono Molino del Pilar.
C/ Johannes Kepler 9, N 43
50015 ZARAGOZA (España)

www.camprodon.biz
e-mail: camprodon@camprodon.biz
Tfno.: 976 46 66 46.